016.40.181 0776 040105 DONADINI srl

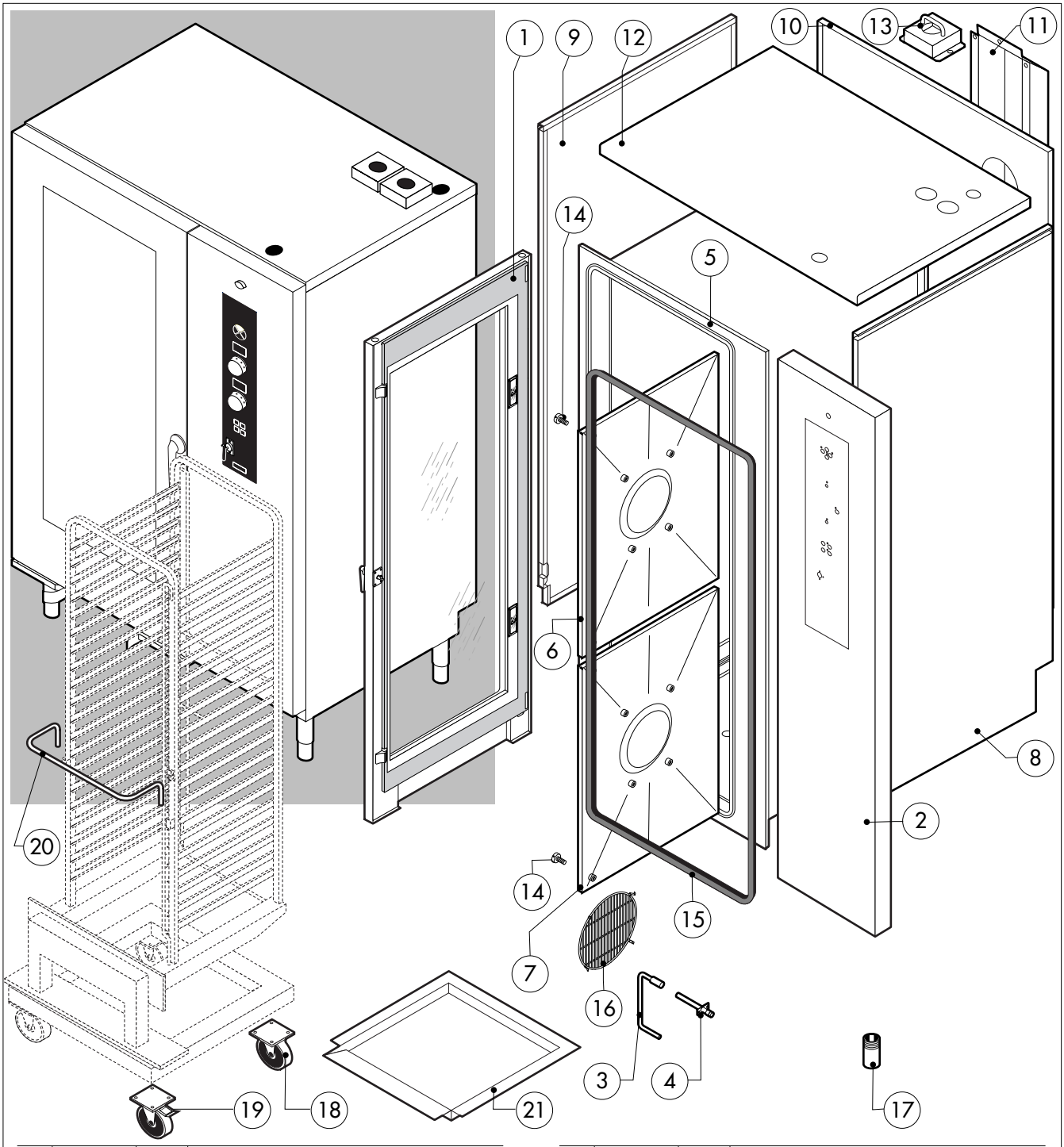

POS.	CODICE	PEZZI	DESCRIZIONE
1	R11100121	1	PORTA COMPLETA
2	R11208490	1	CRUSCOTTO
3	R11201980	2	PROLUNGA SPRUZZATORE
4	R11200380	2	RACCORDO SPRUZZATORE
5	R11208310	1	KIT CAMERA COTTURA FORNO
6	R11203150	1	KIT DEFLETTORE SUPERIORE
7	R11206100	1	KIT DEFLETTORE INFERIORE
8	R11206141	1	FIANCO DX
9	R11206131	1	FIANCO SX
10	R11413950	1	SCHIENA
11	R11206470	1	SCATOLA POSTERIORE RAFFREDDAMENTO
12	R11208460	1	COPERCHIO PER FORNO
13	R11207440	2	PROTEZIONE TUBO SCARICO
14	R58003100	4	VITE FERMO DEFLETTORE
15	R70044140	1	GUARNIZIONE FACCIATA FORNO
16	R75300090	2	MASCHERINA VENTILATORE Ø 350
17	R69070020	4	PIEDINO ACCIAIO 1"1/2x130
18	R69090090	2	RUOTA
19	R69090100	2	RUOTA CON FRENO

POS.	CODICE	PEZZI	DESCRIZIONE
20	R10457840	1	MANIGLIA CARRELLO PORTATEGLIE
21	R11206490	1	BACINELLA CARRELLO PORTATEGLIE

EDIZIONE 1204

VG 202 D

tav. A

016.40.181 0777 040105 DONADINI srl

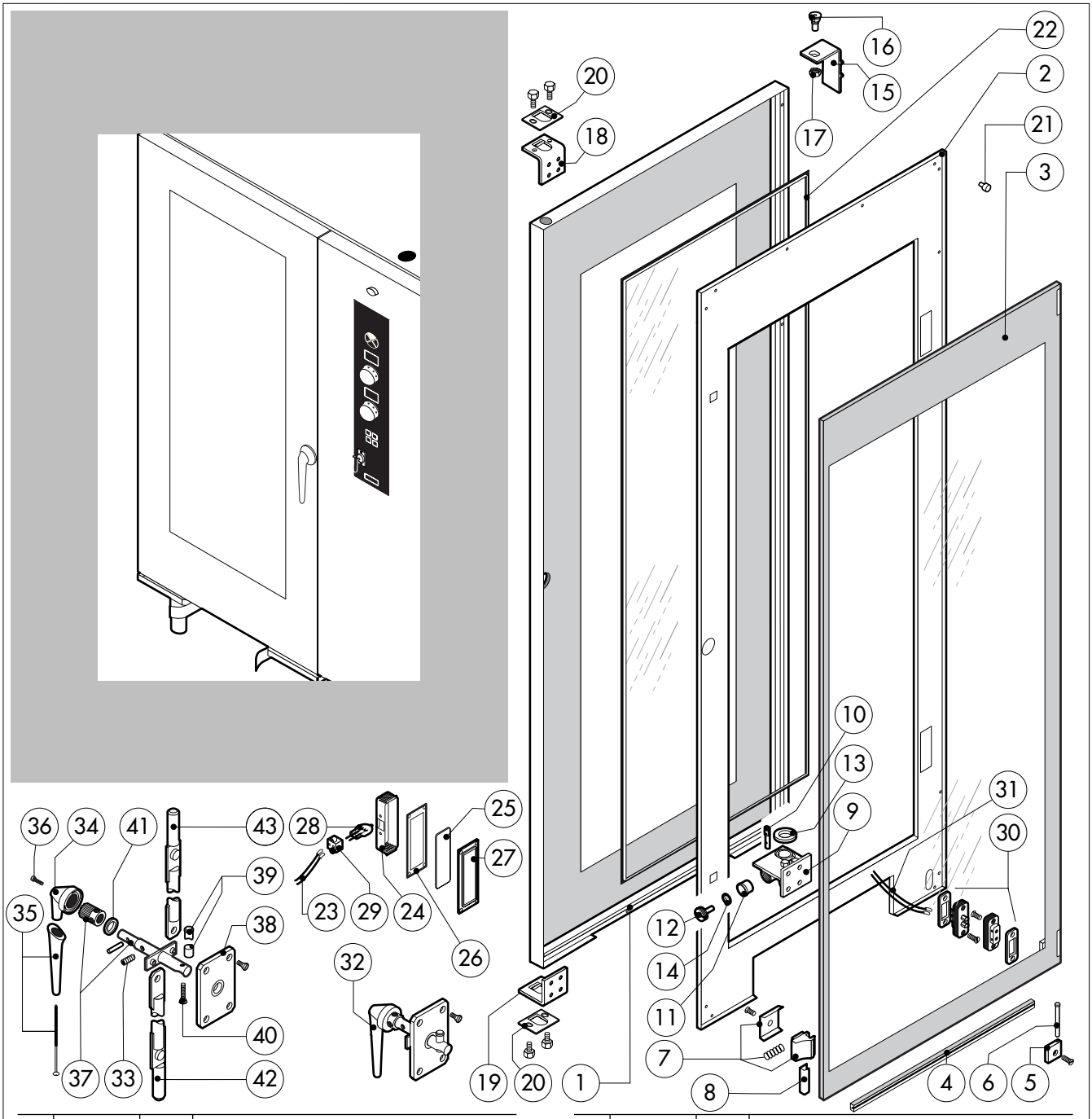

POS.	CODICE	PEZZI	DESCRIZIONE
1	R11100181	1	PORTA
2	R11205361	1	CONTROPORTA
3	R11100150	1	VETRO INTERNO PORTA
4	R70044300	1	GUARNIZIONE BATTUTA CARRELLO (0,7MT)
5	R58001760	2	CERNIERA FISSA VETRO INTERNO
6	R58001770	2	PERNO CERNIERA VETRO INTERNO
7	R58001780	2	KIT FERMO VETRO INTERNO
8	R11411860	2	PROFILO A "C"
9	R11205390	1	CERNIERA INFERIORE C/FERMO
10	R58002540	1	CHIAVETTA PER PERNO PORTA
11	R58002550	1	PATTINO FERMO PORTA
12	R58002560	1	PRESSORE FERMO PORTA
13	R58002570	1	RONDELLA Ø 30/15x3
14	R61620091	16	MOLLA A TAZZA Ø 14/6.4
15	R11200560	1	CERNIERA SUPERIORE
16	R58002150	1	PERNO SUPERIORE CERNIERA
17	R58004050	1	DADO PER PERNO CERNIERA SUPERIORE
18	R11411520	1	SQUADRETTA SUPERIORE PUNTONI
19	R11205400	1	SQUADRETTA INFERIORE PUNTONI
20	R10207680	2	PIASTRINA SEDE PUNTONE
21	R70050100	9	TASSELLO BATTUTA VETRO
22	R70044160	1	GUARNIZIONE CRISTALLO (3,72MT)

POS.	CODICE	PEZZI	DESCRIZIONE
23	R66110330	1	CABLAGGIO LUCI PORTA
24	R11401440	2	CALOTTA LAMPADA
25	R71500150	2	VETRO LAMPADA
26	R70044200	2	GUARNIZIONE VETRO LAMPADA
27	R11401450	2	FLANGIA FERMAVETRO LAMPADA
28	R65270020	2	LAMPADA ALOGENA 20W 12V G4
29	R65270450	2	PORTALAMPADA PER LAMPADA ALOGENA
30	R65260750	1	CONTATTO PER LUCI
31	R66110300	1	CABLAGGIO CONTATTO LUCI
32	R11100310	1	GRUPPO CHIUSURA COMPLETA
33	R61090052	1	VITE STEI M6x16
34	R69010600	1	CORPO MANIGLIA
35	R69010610	1	MANICO MANIGLIA
36	R61030601	1	VITE TCEI M8x20
37	R11205340	1	PERNO MANIGLIA
38	R03200970	1	FLANGIA BOCCOLA POSTERIORE
39	R58004781	1	GANCIO PERNO MANIGLIA C/NOTTOLO
40	R61040272	1	VITE BLOCCAGGIO PERNO MANIGLIA
41	R61420021	1	RONDELLA ELASTICA
42	R11205381	1	ASTINA INFERIORE PUNTONI
43	R11205370	1	ASTINA SUPERIORE PUNTONI

016.40.181 0778 040105 DONADINI srl

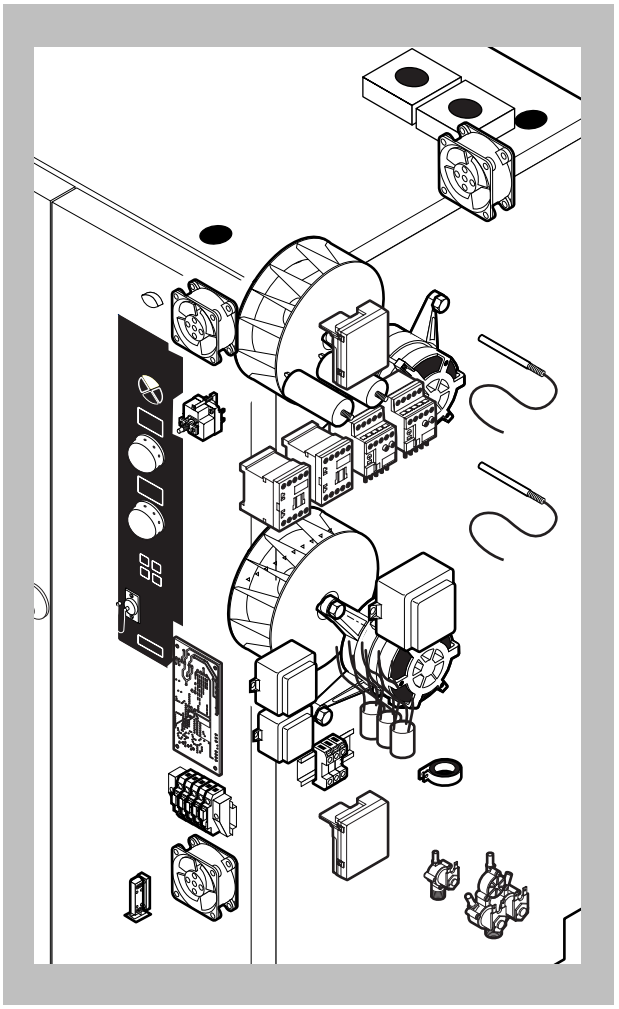

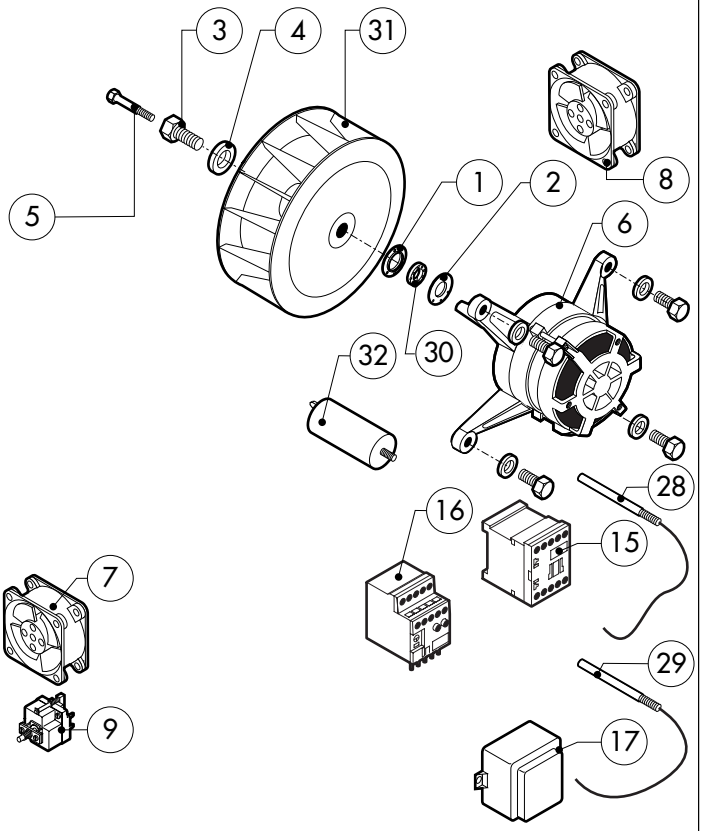

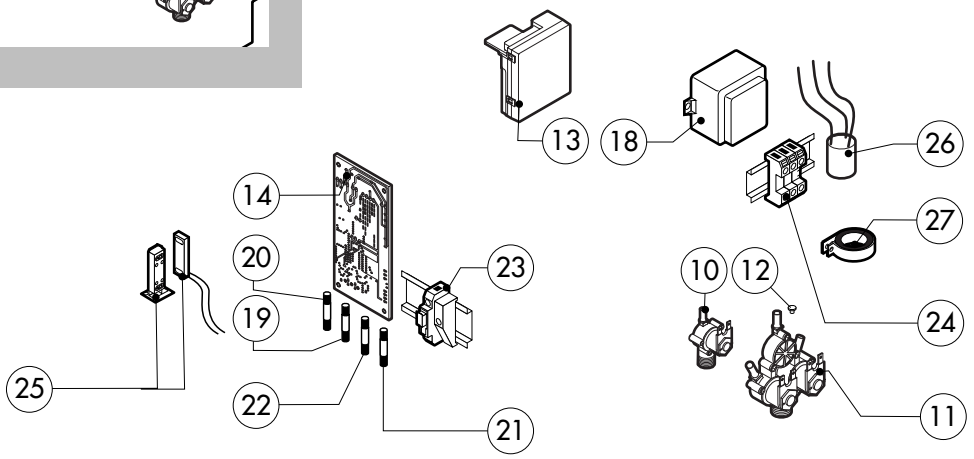

POS.	CODICE	PEZZI	DESCRIZIONE
1	R58003840	2	FLANGIA GUARNIZIONE MOTORE
2	R58003850	2	CONTROFLANGIA GUARNIZIONE MOTORE
3	R58004000	2	VITE FISSAGGIO VENTOLA M12x1.5 SX
4	R58004010	2	RONDELLA FISSAGGIO VENTOLA Ø 30/12.5
5	R61020562	2	VITE MOTORE TE A2 M6x55
6	*R65040550	2	KIT MOTORE KW 055 F1 4P 200-240V
7	R65060050	2	VENTILATORE COMPATTO Ø 120
8	R65060060	1	VENTILATORE COMPATTO Ø 150
9	R65070350	1	KIT TERMOSTATO SICUREZZA CAMERA F2
10	R65110200	1	ELETTROVALVOLA 1 VIA 220V 50HZ
11	R65110240	1	ELETTROVALVOLA 3 VIE 220V 50HZ C/RIDUT.
12	R65110500	2	REGOLATORE DI PORTATA 10LT.
13	R63060120	2	PANNELLO ACCENSIONE
14	R63130020	2	SCHEDA CONTROLLO VENTILATORE BRUCIATORE
15	*R65140380	2	TELERUTTORE 3RT1016-1AP02 240V
16	*R65160590	2	TERMICO 3RU1116-1EB0 2,8-4,0A
17	R65180770	2	TRASFORMATORE 50VA
18	R65180430	1	TRASFORMATORE 40VA
19	R65200200	1	FUSIBILE 2A
20	R65200120	2	FUSIBILE 1A
21	R65200040	2	FUSIBILE 0.500A (T)

POS.	CODICE	PEZZI	DESCRIZIONE
22	R65200040	1	FUSIBILE 0.25A (T)
23	R65210020	6	PORTAFUSIBILE BARRA DIN
24	R65220220	1	MORSETTIERA
25	R65265100	1	MICRO PORTA COMPLETO
26	*R65280210	1	FILTRO ANTIDISTURBO
27	*R65280450	1	FERRITE
28	R65325000	1	SONDA PT100 (MT. 1,5)
29	R65325010	1	SONDA PT100 (MT. 3)
30	R70020050	2	GUARNIZIONE MOTORE
31	R75400440	2	KIT VENTOLA Ø 350x114/12 50HZ P.D.
32	*R65190050	2	CONDENSATORE MOTORE 20 µF

* COMPONENTE SOGGETTO A VARIAZIONI PER TENSIONE DI ALIMENTAZIONE DIVERSA DALLO STANDARD (3N AC 400V 50HZ)

EDIZIONE 1204

VG 202 D

tav. C

016.40.181 0779 110105 DONADINI srl

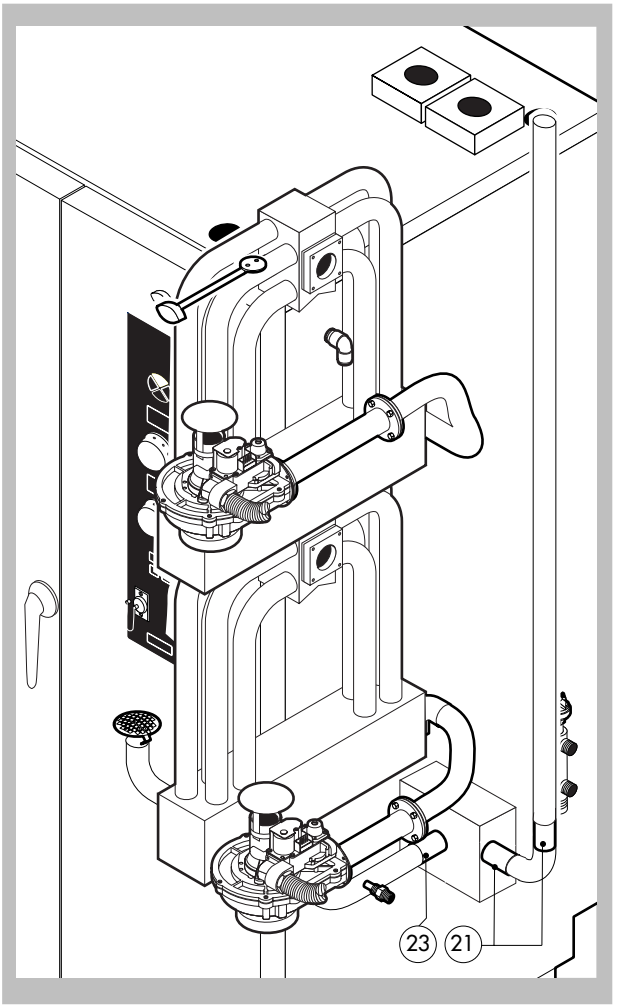

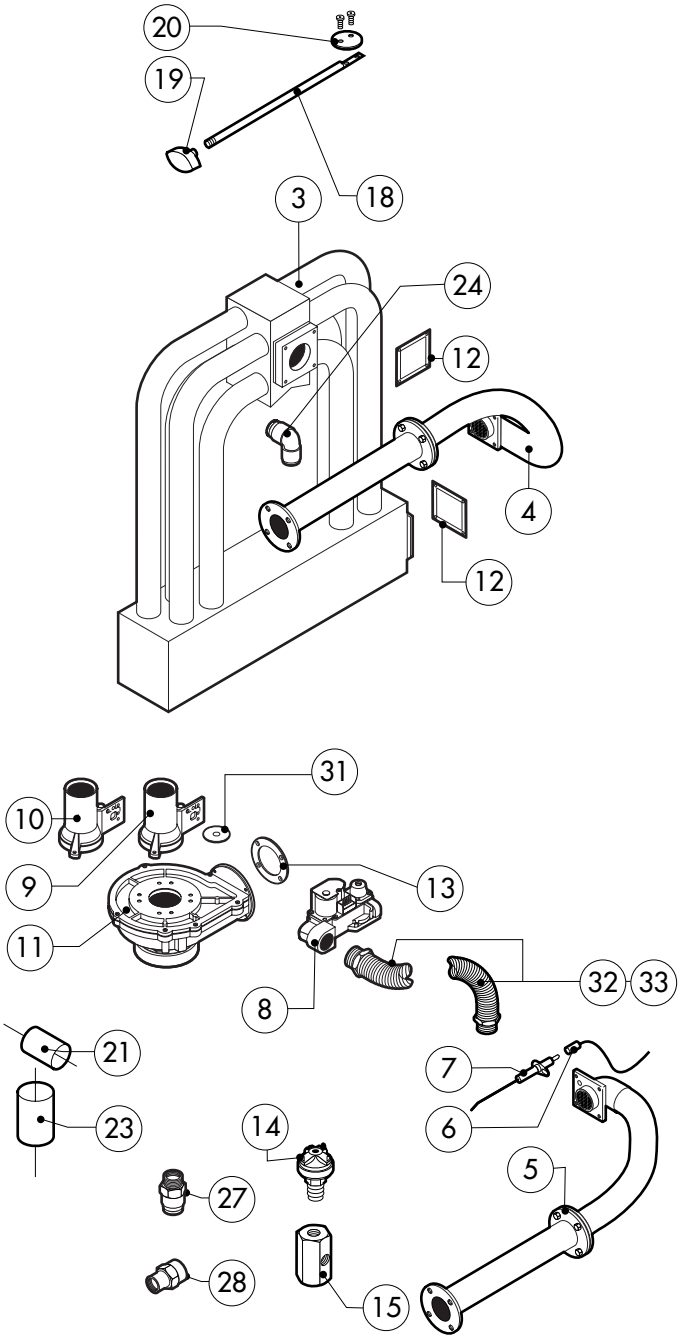

POS.	CODICE	PEZZI	DESCRIZIONE
1	R10201710	1	FILTRO DI SCARICO
2	R58006140	1	UGELLO CONDENSAZIONE Ø1,5
3	R11208160	2	SCAMBIATORE COMPLETO DI ACCESSORI
4	R11206700	1	BRUCIATORE COMPLETO SUPERIORE
5	R11206720	1	BRUCIATORE COMPLETO INFERIORE
6	R66110390	2	CABLAGGIO ACCENSIONE/RILEVAZIONE
7	R63050100	4	CANDELA ACCENSIONE
8	R63020170	2	VALVOLA GAS
9	R63120010	2	VENTURI (GPL)
10	R63120040	2	VENTURI (METANO)
11	R63130010	2	VENTILATORE PER VALVOLA GAS
12	R63140020	8	GUARNIZIONE CONDOTTO FUMI
13	R63140050	4	GUARNIZIONE VENTILATORE BRUCIATORE
14	R63070010	1	PRESSOSTATO PG 901.61
15	R58003390	1	ATTACCO PRESSOSTATO
16	R61630011	2	FASCETTE ZINCATE 12-22/9
17	R61630031	6	FASCETTE ZINCATE 40-60/9
18	R58003760	1	ASTA SFIATO
19	R69010410	1	POMELLO SFIATO
20	R11406870	1	DISCO SFIATO Ø 76
21	R70060040	3	MANICOTTO SILICONE Ø 50
22	R70060080	1	MANICOTTO SILICONE Ø 13
23	R70060050	1	MANICOTTO SILICONE Ø 60

POS.	CODICE	PEZZI	DESCRIZIONE
24	R62090478	5	RACCORDO INTERMEDIO A GOMITO D.10
25	R62090458	1	RACCORDO INTERMEDIO DRITTO D.10
26	R62090468	1	RACCORDO INTERMEDIO A "T" D.10
27	R62090508	1	RACCORDO TERMINALE DIRITTO FILETTATO 10x1/4"
28	R62030118	1	MANICOTTO RIDUZIONE FEMMINA 1/8"-1/4"
29	R63070050	1	PRESSOSTATO ACQUA 1/8" 0,5-0,35 BAR
30	R70070040	1	TUBO FLESSIBILE ACQUA PE D.10mm X 7 (MT.4)
31	R58004200	2	DIAFRAMMA (PER VERSIONE GPL)
32	R62180082	1	TUBO FLESSIBILE ENTRATA GAS 0,5-1 MT
33	R62180112	1	TUBO FLESSIBILE ENTRATA GAS 1-2 MT

EDIZIONE 1204

VG 202 D

tav. D

016.40.181 0780 040105 DONADINI srl

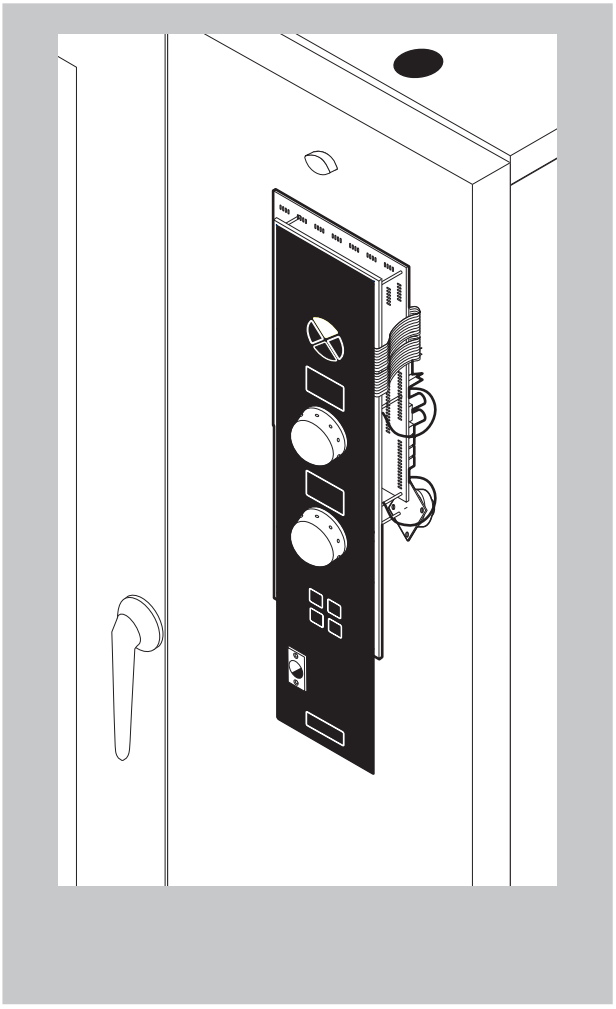

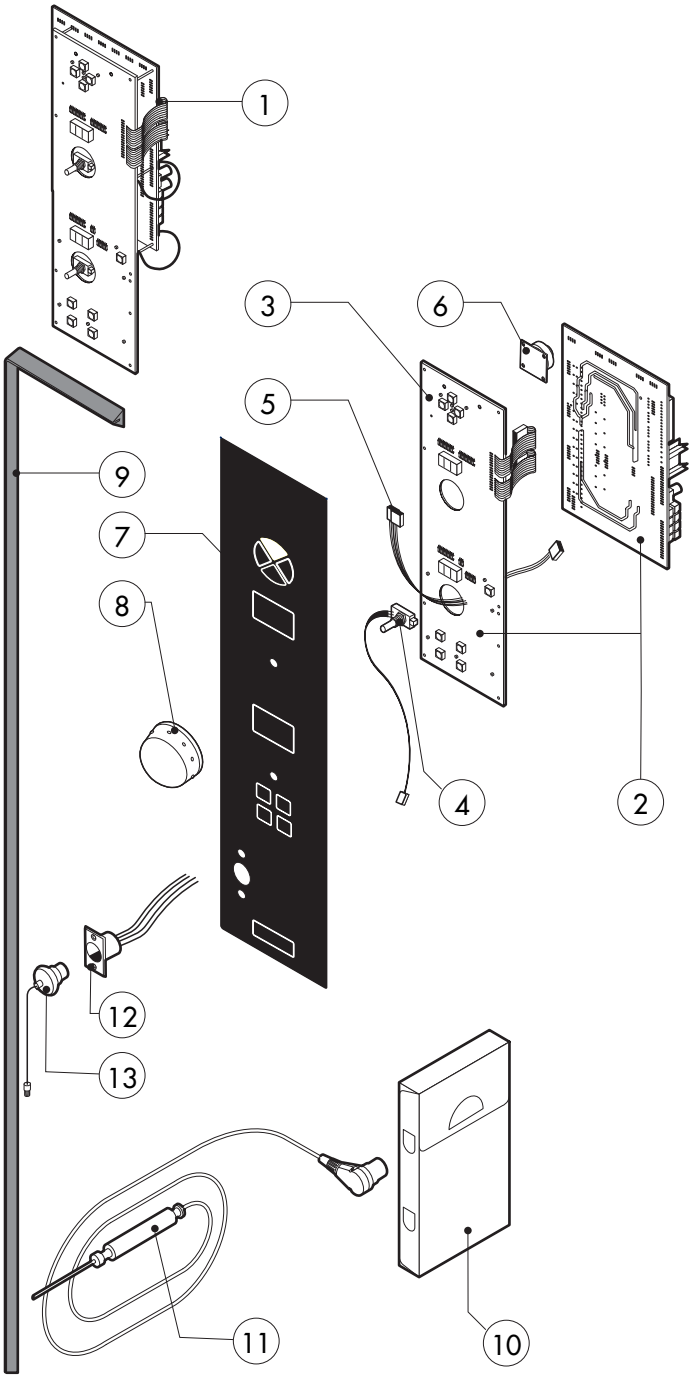

POS.	CODICE	PEZZI	DESCRIZIONE
1	R65301300	1	SCHEDA TASTIERA COMPLETA
2	R65301320	1	SCHEDA BASE "D"
4	R65301450	2	ENCODER SCHEDA
5	R65301340	1	FLAT COLLEGAMENTO SCHEDA
6	R65301440	1	SUONERIA SCHEDA
7	R67012890	1	TARGA LAINOX
8	R69030260	2	MANOPOLA
9	R70044290	1	GUARNIZIONE CRUSCOTTO
10	R86020420	1	VALIGETTA SONDA AL CUORE
11	R65321120	1	SONDA AL CUORE
12	R65320920	1	CONNETTORE FEMMINA PER SONDA AL CUORE
13	R65321020	1	TAPPO TEFLON PER CONNETTORE FEMMINA

POS.	CODICE	PEZZI	DESCRIZIONE

EDIZIONE 1204

VG 202 D

tav. E