016.40.177 0647 250904 DONADINI srl

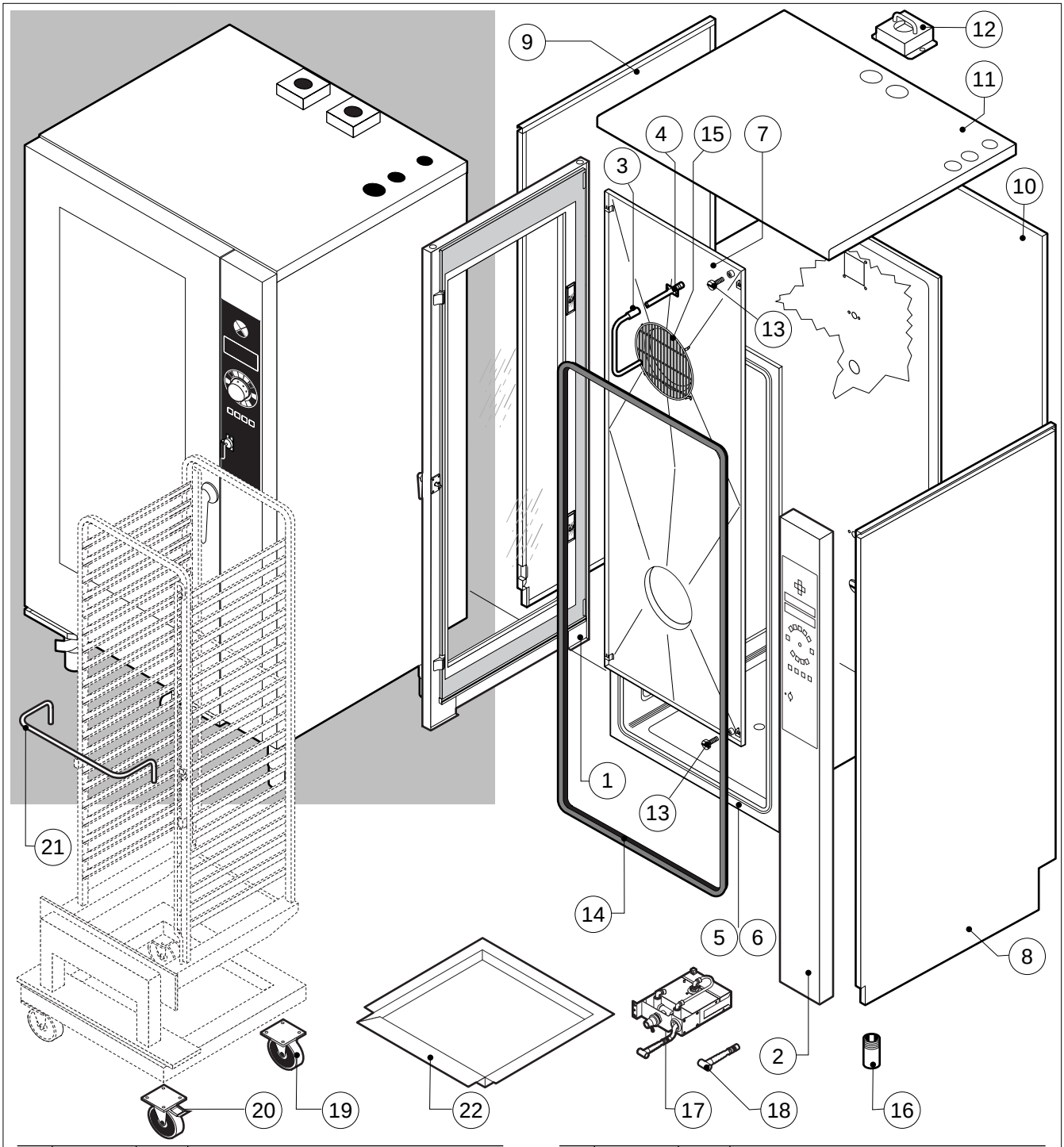

POS.	CODE	PIECES	DESCRIPTION
1	R11100120	1	PORTE COMPLETE
2	R11205251	1	TABLEAU
3	R11201970	1	CONDUITE ABDUCTEUR AEAU
4	R11200380	1	EXTENSION CONDUITE ABDUCTEUR AEAU
5	R11205700	1	MOUFLE COMPLETE
6	R11205710	1	MOUFLE COMPLETE AVEC LE SYSTÈME DE LAVAGE
7	R11205280	1	DEFLECTEUR COMPLET
8	R11205321	1	PANNEAU DROITE
9	R11205311	1	PANNEAU GAUCHE
10	R11411350	1	PANNEAU POSTERIEUR
11	R11205720	1	COUVERCLE
12	R11402980	2	PROTECTION VIDANGE
13	R58003100	2	VIS DEFLECTEUR
14	R70044130	1	JOINT FACADE
15	R75300090	2	GRILLE VENTILATEUR Ø 350
16	R69070020	4	VERIN 1"1/2x130
17	R62200131	1	KIT DOUCHETTE
18	R62200133	1	POIGNEE DOUCHETTE
19	R69090090	2	ROUE

POS.	CODE	PIECES	DESCRIPTION
20	R69090100	2	ROUE AVEC LE FREIN
21	R10457840	1	POIGNÉE POUR CHARIOT PORTE POELES
22	R11204670	1	CUVE POUR CHARIOT PORTE POELES

EDIZIONE 0604

MG 201T

tav. A

016.40.177 0648 280904 DONADINI srl

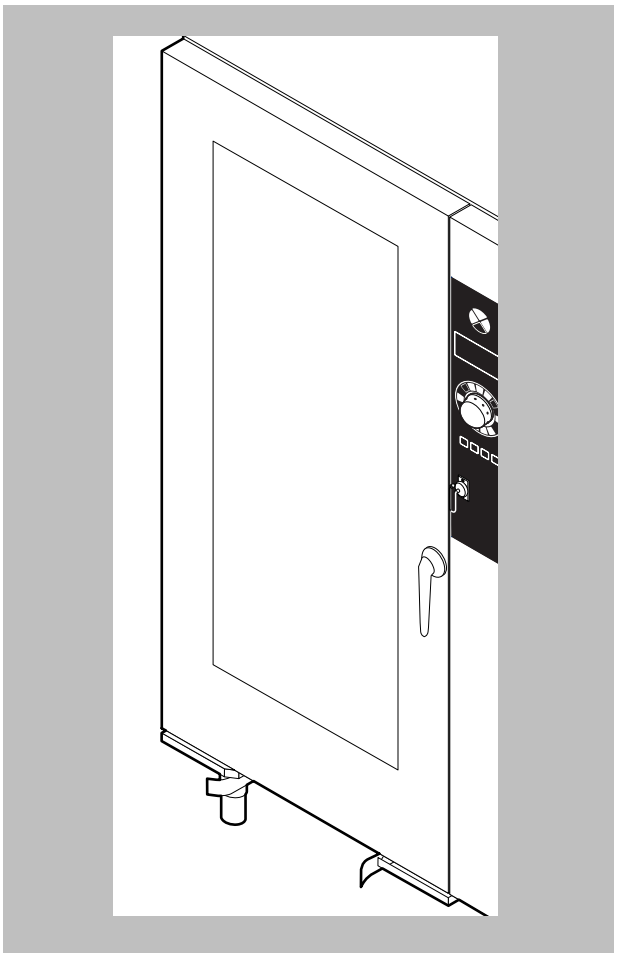

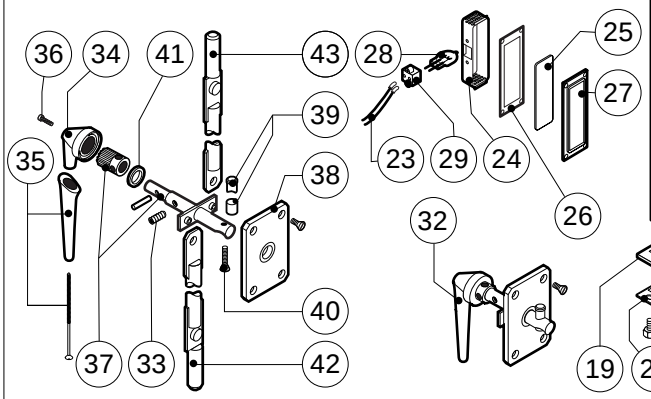

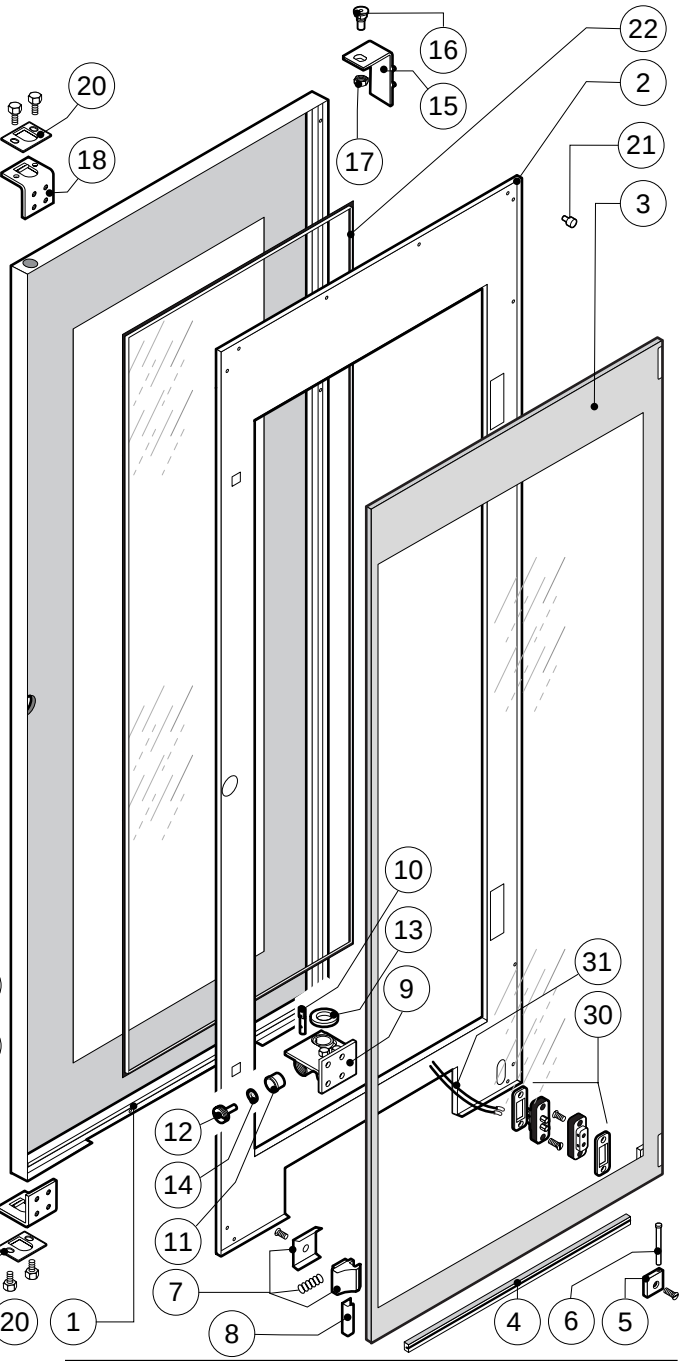

POS.	CODE	PIECES	DESCRIPTION
1	R11100181	1	PORTE
2	R11205361	1	PANNEAU INTERIEUR PORTE
3	R11100150	1	VERRE INTERIEUR PORTE
4	R70044300	1	JOINT POUR CHARIOT (0,7MT)
5	R58001760	2	CHARNIERE VERRE INTERIEUR
6	R58001770	2	PIVOT CHARNIERE VERRE INTERIEUR
7	R58001780	2	ENSEMBLE ARRET VERRE INTERIEUR
8	R11411860	2	PROFIL A "C"
9	R11205390	1	CHARNIERE INFERIEURE AVEC ARRET
10	R58002540	1	CLAVETTE POUR CHEVILLE PORTE
11	R58002550	1	PATIN ARRET PORTE
12	R58002560	1	VIS POUR CHARNIERE INFERIEURE
13	R58002570	1	RONDELLE Ø 30/15x3
14	R61620091	16	RESSORT A DISQUE Ø 14/6.4
15	R11200560	1	CHARNIERE SUPERIEURE
16	R58002150	1	CHEVILLE CHARNIERE SUPERIEURE
17	R58004050	1	ECROU CHEVILLE CHARNIERE SUPERIEURE
18	R11411520	1	EQUERRE SUPERIEURE POUR CREMAILLERE
19	R11205400	1	EQUERRE INFERIEURE POUR CREMAILLERE
20	R10207680	2	PLAQUETTE REGLABLE POUR CREMAILLERE
21	R70050100	9	GOUJON SILICONIQUE ARRETE-VITRAGE PORTE
22	R70044160	1	JOINT DE VITRE (3,72MT)

POS.	CODE	PIECES	DESCRIPTION
23	R66110320	1	CABLES ECLAIRAGE PORTE
24	R11401440	2	CALOTTE DE PROJECTEUR
25	R71500150	2	VERRE PROTECTION LAMPE
26	R70044200	2	JOINT VERRE ECLAIRAGE
27	R11401450	2	BRIDE ARRET-VERRE ECLAIRAGE
28	R65270020	2	LAMPE 20W 12V G4
29	R65270450	2	DOUILLE
30	R65260750	1	CONTACT ECLAIRAGE
31	R66110300	1	CABLES CONTACT ECLAIRAGE
32	R11100310	1	POIGNEE COMPLETE
33	R61090052	1	VIS SANS TETE M6x16
34	R69010600	1	POIGNEE DE PORTE
35	R69010610	1	POIGNEE
36	R61030601	1	VIS CYLIDRIQUE
37	R11205340	1	AXE MANOEUVRE
38	R03200970	1	FLASQUE POSTERIEUR PORTE
39	R58004781	1	DECLIC AXE MANOEUVRE
40	R61040272	1	VIS DE BLOCAGE DECLIC
41	R61420021	1	RONDELLE ELASTIQUE
42	R11205381	1	CREMAILLERE INFERIEURE
43	R11205370	1	CREMAILLERE SUPERIEURE

016.40.177 0649 250904 DONADINI srl

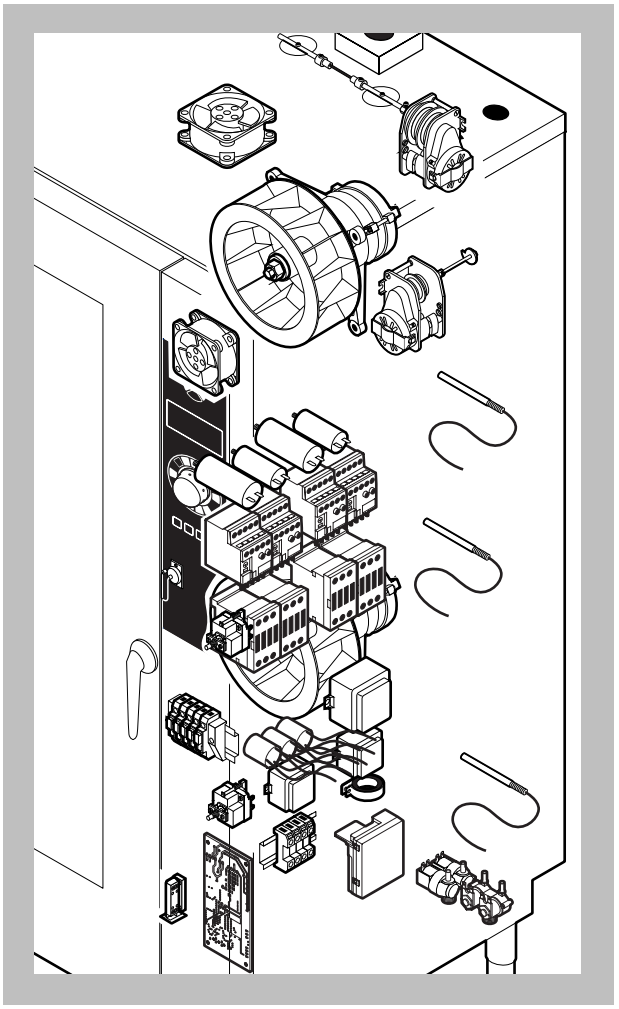

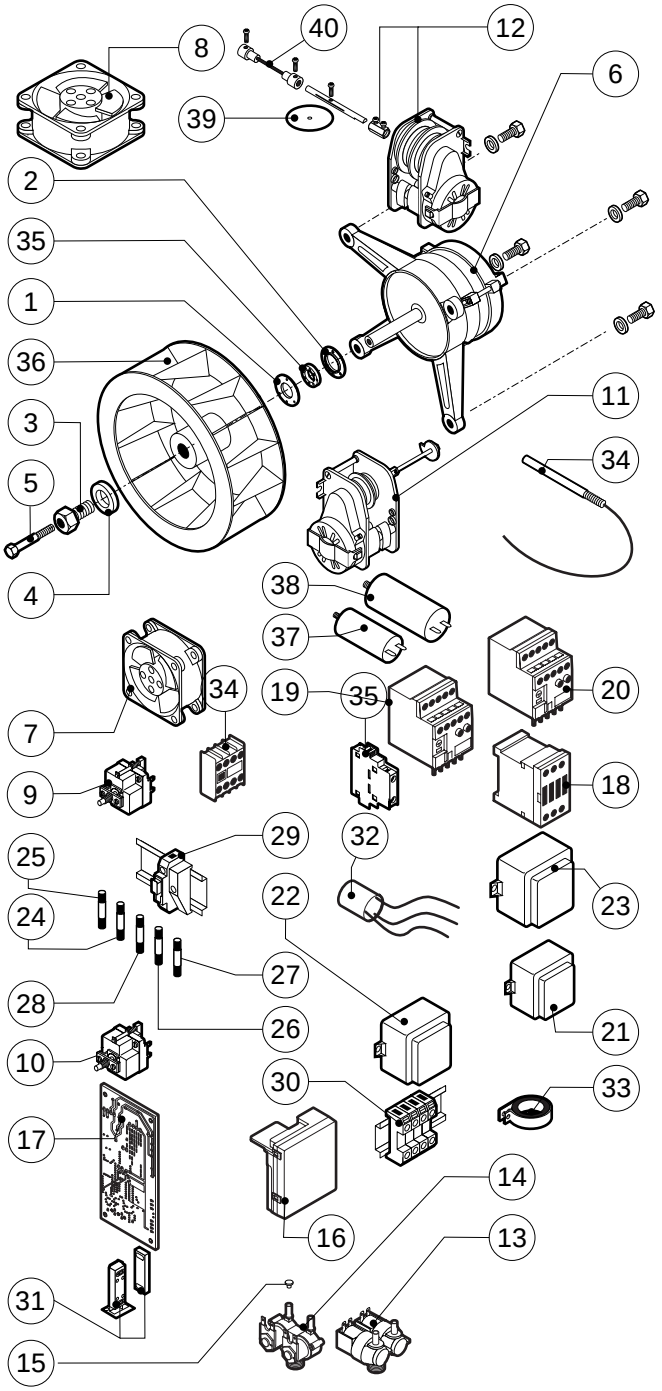

POS.	CODE	PIECES	DESCRIPTION
1	R58003840	2	BRIDE JOINT MOTEUR
2	R58003850	2	CONTRE-BRIDE JOINT MOTEUR
3	R58004000	2	VIS DE BLOCAGE TURBINE M12x1.5 SX
4	R58004010	2	RONDELLE TURBINE Ø 30/12.5
5	R61020562	2	VIS DE BLOCAGE TURBINE TE A2 M6x55
6	*R65040540	2	MOTEUR KW 055/015
7	R65060050	1	MOTEUR DE REFROIDISSMENT Ø 120
8	R65060060	1	MOTEUR DE REFROIDISSMENT Ø 150
9	R65070350	1	THERMOSTAT DE SECURITE-MOUFLE
10	R65070081	1	THERMOSTAT DE SECURITE-CHAUDIERE
11	R65095000	1	SORTIE EVAPORATION MOUFLE
12	R65090240	1	MOTEUR DE DECHARGE
13	R65110210	1	ELECTROVANNE 220V 50HZ
14	R65110230	1	ELECTROVANNE 220V 50HZ AVEC REG.DE DEBIT
15	R65110510	1	REGULATUER DE DEBIT 15 LT.
16	R63060120	1	ALLUMEUR GAZ
17	R63130020	1	FICHE DE CONTROL VENTILATEUR BRULEUR
18	*R65140380	4	CONTACTEUR 3RT1016-1AP02 240V
19	*R65160620	2	PROTECTION THERMIQUE 3RU1116-1BB0 1,4-2,0A
20	*R65160590	2	PROTECTION THERMIQUE 3RU1116-1EB0 2,8-4,0A

POS.	CODE	PIECES	DESCRIPTION
21	R65180420	1	TRANSFORMATEUR 20VA
22	R65180430	1	TRANSFORMATEUR 40VA
23	R65180770	1	TRANSFORMATEUR 50VA
24	R65200086	1	FUSIBLE 0.125A (T)
25	R65200200	1	FUSIBLE 2A
26	R65200120	1	FUSIBLE 1A
27	R65200040	1	FUSIBLE 0.500A (T)
28	R65200040	1	FUSIBLE 0.25A (T)
29	R65210020	5	PORTE-FUSIBLE
30	R65220220	1	BORNIER
31	R65265100	1	MICRO PORTE
32	*R65280210	3	FILTRE ANTIPARASITES
33	*R65280450	1	FERRITE
34	R65325000	3	SONDE PT100
35	R70020050	2	GARNITURE MOTEUR
36	*R75400440	2	TURBINE Ø 350x114/12 50HZ P.D.
37	*R65190180	2	CONDENSATEUR 10 µF
38	*R65190050	2	CONDENSATEUR 20 µF
39	R11402840	2	REGISTRE A PAPILLON DEGAGEMENT GAZ
40	R61660000	1	JOINT DE CARDAN

*COMPOSANT SUJÉT À DES VARIATIONS À CAUSE DE TENSION D'ALIMENTATION DIFFÉRENTE DU STANDARD (3N AC400V 50HZ)

EDIZIONE 0604

MG 201 T

tav. C

016.40.177 0650 250904 DONADINI srl

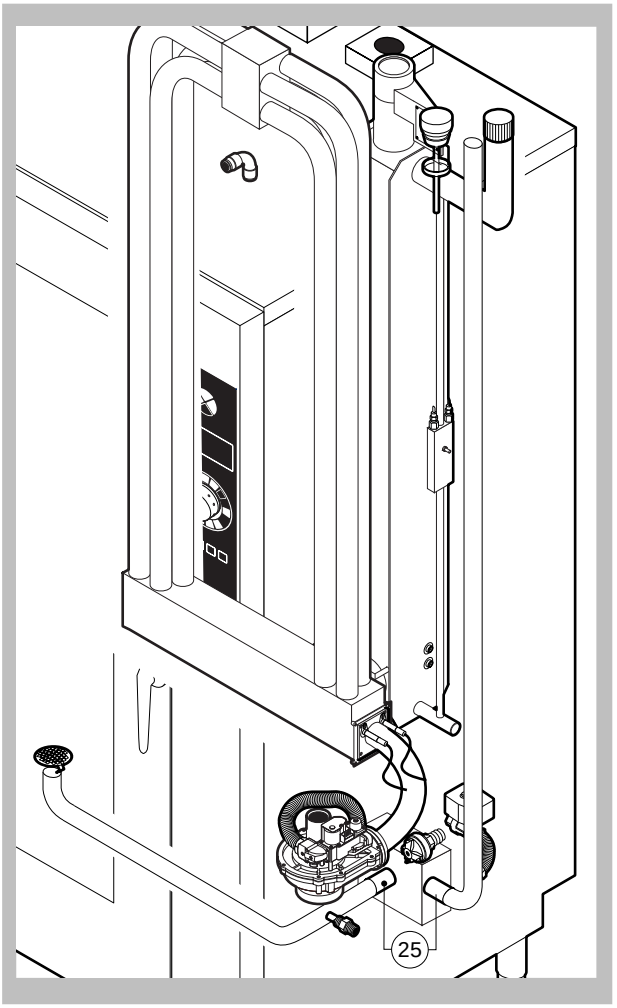

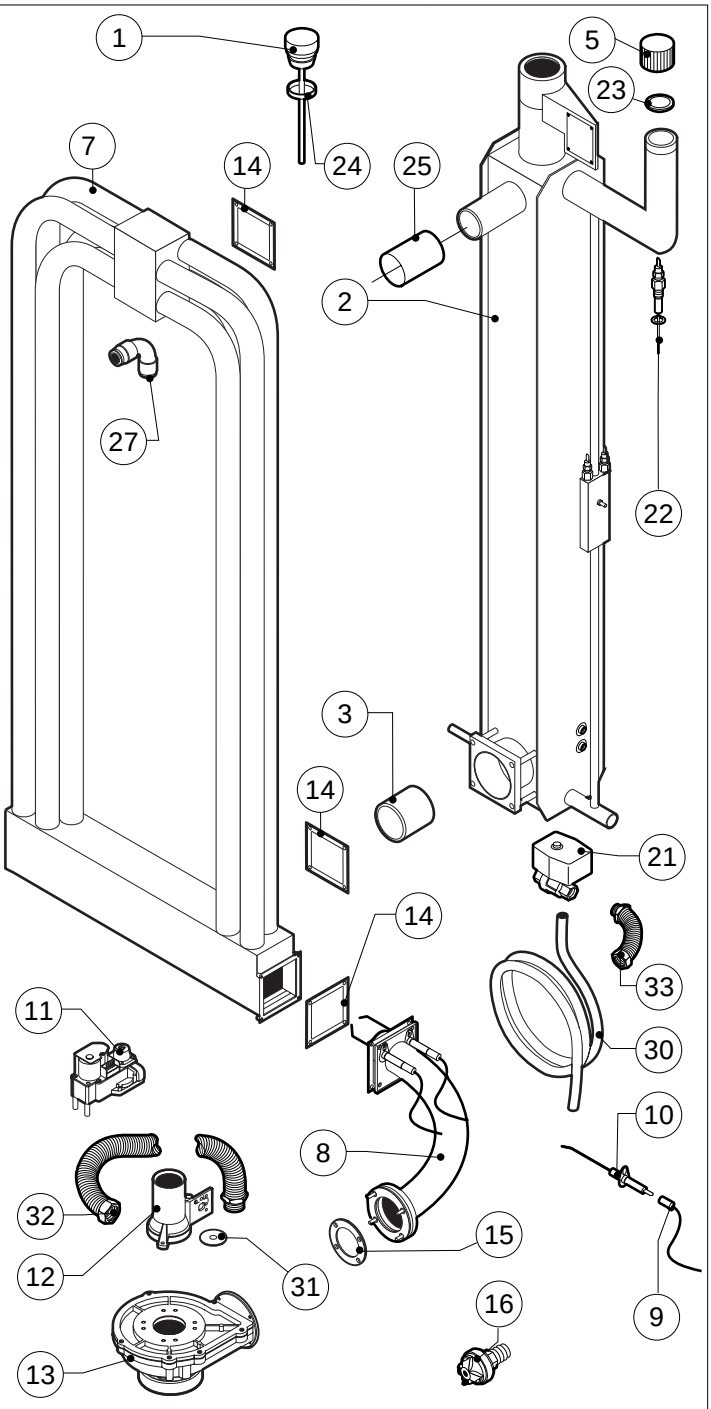

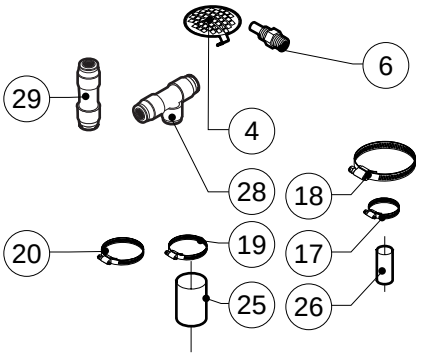

POS.	CODE	PIECES	DESCRIPTION
1	R11100270	1	BOUCHON EVENT
2	R11100380	1	CHAUDIERE COMPLETE
3	R70080010	1	TUBE PROTECTION CERAMIQUE
4	R10201710	1	FILTRE ENCEINTE
5	R58005680	1	BOUCHON DETARTRAGE 1"1/4 F
6	R58006130	2	GICLEUR CONDENSATION Ø 1
7	R11205760	1	ECHANGEUR CHALEUR ET ACCESSOIRES
8	R11205790	1	MOUFLE COMPLET
9	R66110370	1	CABLE ALLUMAGE/CONTROLE FLAME
10	R63050070	2	BOUGIE ALLUMAGE - JASQU'AU N°3004
	R63050100	2	BOUGIE ALLUMAGE - DU N°3104
11	R63020170	1	VALVE GAZ
12	R63120030	1	VENTURI
13	R63130010	1	DIAPHRAGME
14	R63140020	6	JOINT BRULEUR / ECHANGEUR CALORIFIQUE
15	R63140050	1	JOINT VENTILATEUR / BRULEUR
16	R63070010	1	INT.A PRESSION SECURITE-GAZ PG 901.61
17	R61630011	2	COLLIER DE SERRAGE 12-22/9
18	R61630091	2	COLLIER DE SERRAGE 140-160/9

POS.	CODE	PIECES	DESCRIPTION
19	R61630031	4	COLLIER DE SERRAGE 40-60/9
20	R61630110	2	COLLIER DE SERRAGE 44-56/12
21	R65110560	1	DRAINAGE CHAUDIERE
22	R65320010	2	SONDE DE NIVEAU
23	R70050040	1	JOINT BOUCHON DETARTRAGE
24	R70060100	1	ETANCHEITE EVENT
25	R70060040	3	MANCHON Ø 50
26	R70060080	1	MANCHON Ø 13
27	R62090478	6	RACCORDEMENT INTERMEDIAIRE A COUDE D 10
28	R62090468	1	RACCORDEMENT INTERMEDIAIRE T D 10
29	R62090458	1	RACCORD INTERMADIAIRE DROIT D.10
30	R70070040	1	TUYAU FLEXIBLE EAU PE D. 10MM X7 (4MT.)
31	R58004200	1	DIAPHRAGME (POUR VERSION A GAZ LIQUIDE)
32	R62180082	1	TUBE FLEXIBLE ENTREE GAZ
33	R62180022	1	TUYAU FLEXIBLE POUR DESCHARGE CHAUDIERE

016.40.177 0651 250904 DONADINI srl

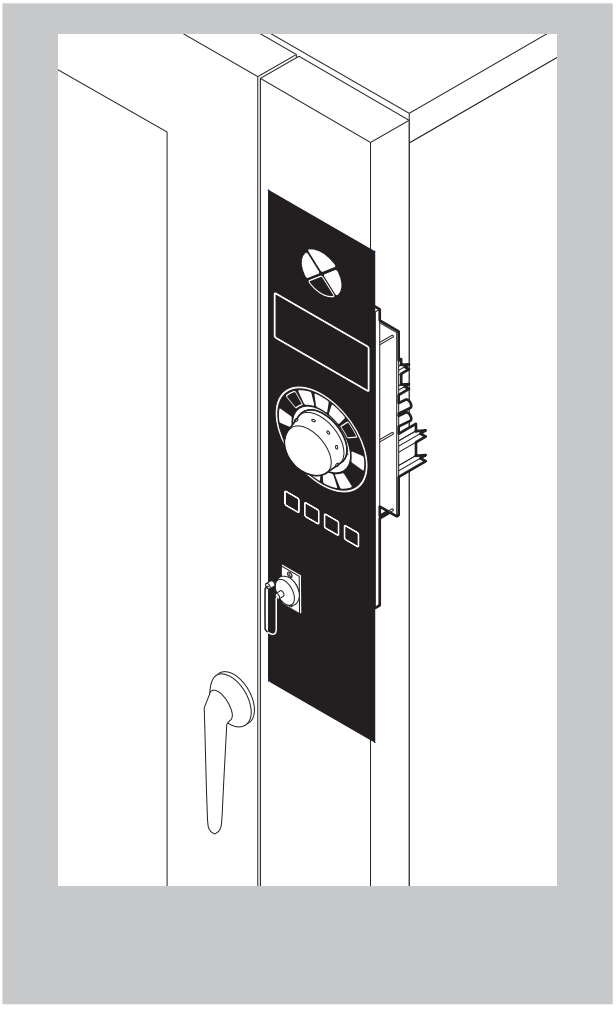

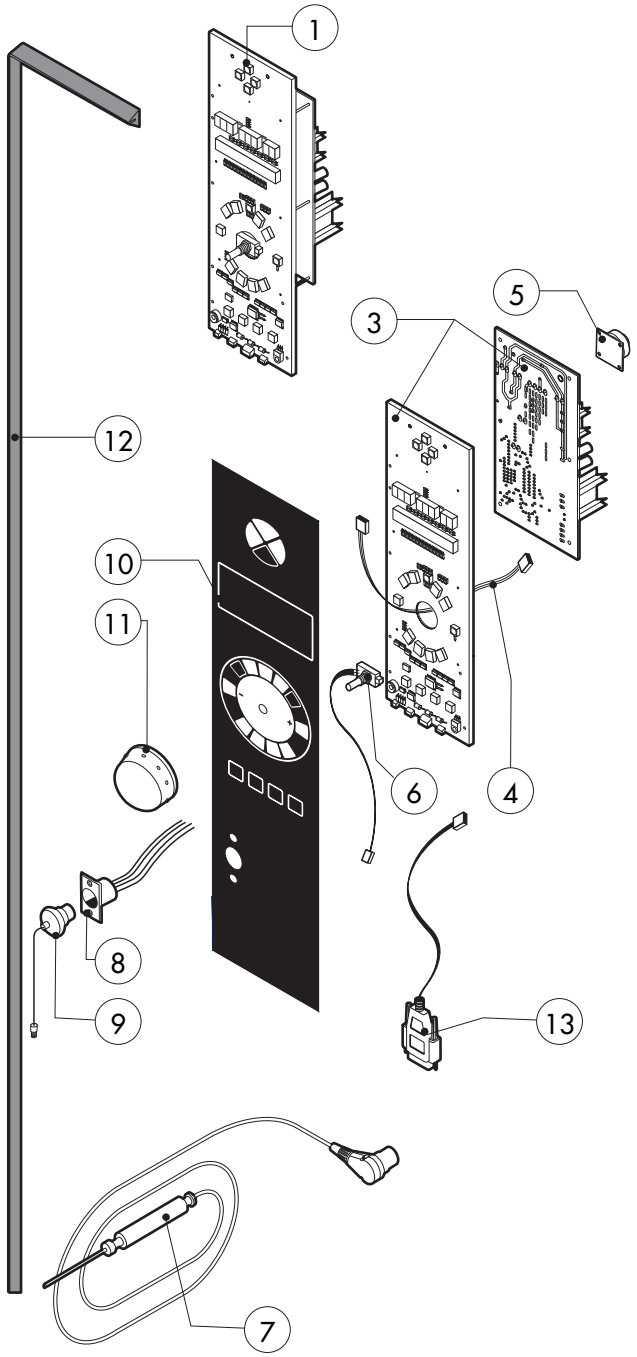

POS.	CODE	PIECES	DESCRIPTION
1	R65301460	1	FICHE PANNEAU COMMANDES
3	R65301420	1	FICHE PANNEAU COMMANDES "T"
4	R65301430	1	RACCORDEMENT PLATINE
5	R65301440	1	SONNERIE PLATINE
6	R65301450	1	ENCODER PLATINE
7	R65321100	1	SONDE A COEUR
8	R65321110	1	CONNECTEUR FEMELLE POUR SONDE A COUER
9	R65321020	1	BOUCHON POUR CONNECTEUR FEMELLE
10	R67012900	1	PLAQUE LAINOX
11	R69030250	1	POIGNEE COMMANDE
12	R70044280	1	ETANCHEITE COMMANDES
13	R65301580	1	CABLE DE SERIE POUR LA PLATINE RS 232

POS.	CODE	PIECES	DESCRIPTION

EDIZIONE 0604

MG 201 T

tav. E

016.40.177 0652 250904 DONADINI srl

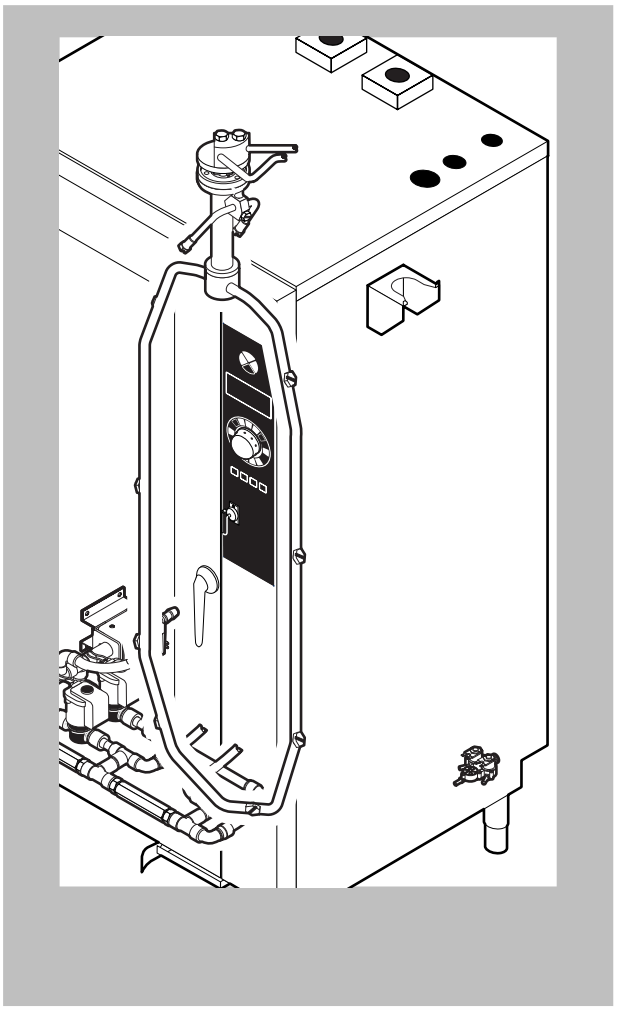

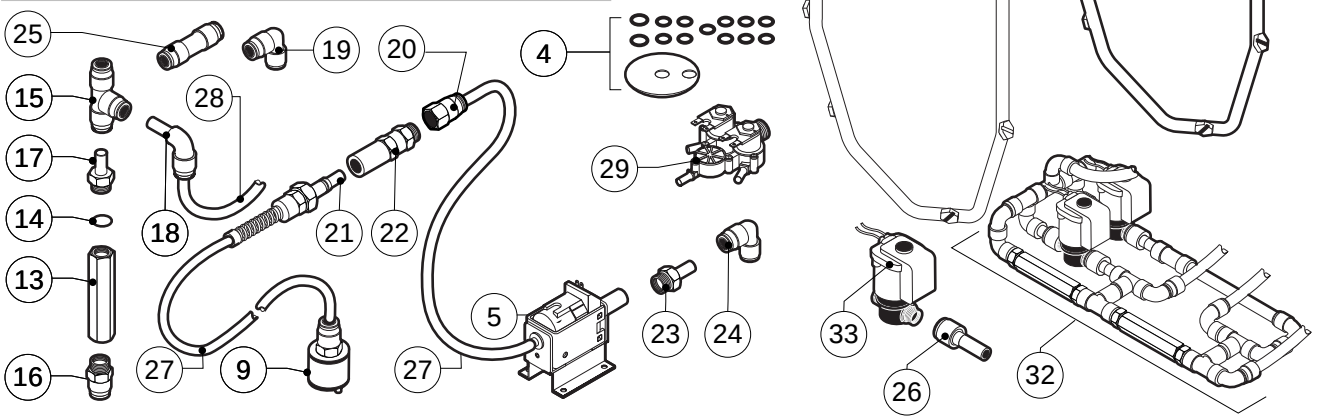

POS.	CODE	PIECES	DESCRIPTION
1	R11200880	1	ENSEMBLE EXTERIEUR DU LAVAGE - JASQU'AU N°2904
	R11200881	1	ENSEMBLE EXTERIEUR DU LAVAGE - DU N°3004
2	R58004960	1	BRIDE INTERIEUR BRAS DE LAVAGE
3	R11100530	1	BRAS DE RINCAGE COMPLET
4	R70045110	1	ENSEMBLE JOINTS
5	R65110600	1	POMPE DETERGEANT
6	R62210032	8	GICLEUR LAVAGE 1,3 LITRE/MINUTE
7	R62210042	3	GICLEUR DETERGENT 0,56 LITRE/MINUTE
8	R58004980	2	COQUILLE ROTATION BRAS LAVAGE
9	R65110650	1	FILTER POUR TUBE DETERGEANT
10	R62220012	2	SPHERE D. 14
11	R61620041	2	RESSORT
12	R58005000	2	BOUCHON 1/2"
13	R65110640	2	ANTIRETOUR 1/4"
14	R70010050	4	JOINT OR 7,60x2,62
15	R62090468	5	RACCORD INTERMEDIAIRE A "T" D.10
16	R62090508	1	RACCORD FILETE DROIT 10x1/4"
17	R62090518	3	RACCORD AVEC QUEUE 10x1/4"
18	R62090528	10	COURBE AVEC QUEUE 10x10

POS.	CODE	PIECES	DESCRIPTION
19	R62090478	4	RACCORDEMENT INTERMEDIAIRE A COUDE D 10
20	R62090538	1	RACCORD DROIT PARTIE FEMELLE 1/4" TUBE 8x6
21	R62090482	1	RACCORD RAPIDE PARTIE MALE
22	R62090492	1	RACCORD RAPIDE PARTIE FEMELLE
23	R62090608	2	RACCORD AVEC QUEUE 8x1/8"
24	R62090628	1	REDUCTION A COUDE 10-8
25	R62090458	2	RACCORD INTERMADIAIRE DROIT D.10
26	R62090548	4	RACCORD DROIT REDUCTION 10-6
27	R70070100	1	TUBE DETERGEANT D. 8x6
28	R70070040	1	TUYAU FLEXIBLE EAU PE D. 10MM X7 (4MT.)
29	R65110240	1	ELECTROVANNE 220V 50HZ AVEC REG.DE DEBIT
30	R11402000	1	SUPPORT EXTERIEUR BRAS DE LAVAGE
31	R11100580	1	TUBE JE SUPPORTE DISPOSITIF LAVAGE
32	R62300018	1	GROUPE JE COMPLÈTE ANTI-RETOUR - JASQU'AU N°2904
	R62300028	1	GROUPE JE COMPLÈTE ANTI-RETOUR - DU N°3004
33	R65110260	2	ELECTROVANNE D.6 220V 50HZ - DU N°3004