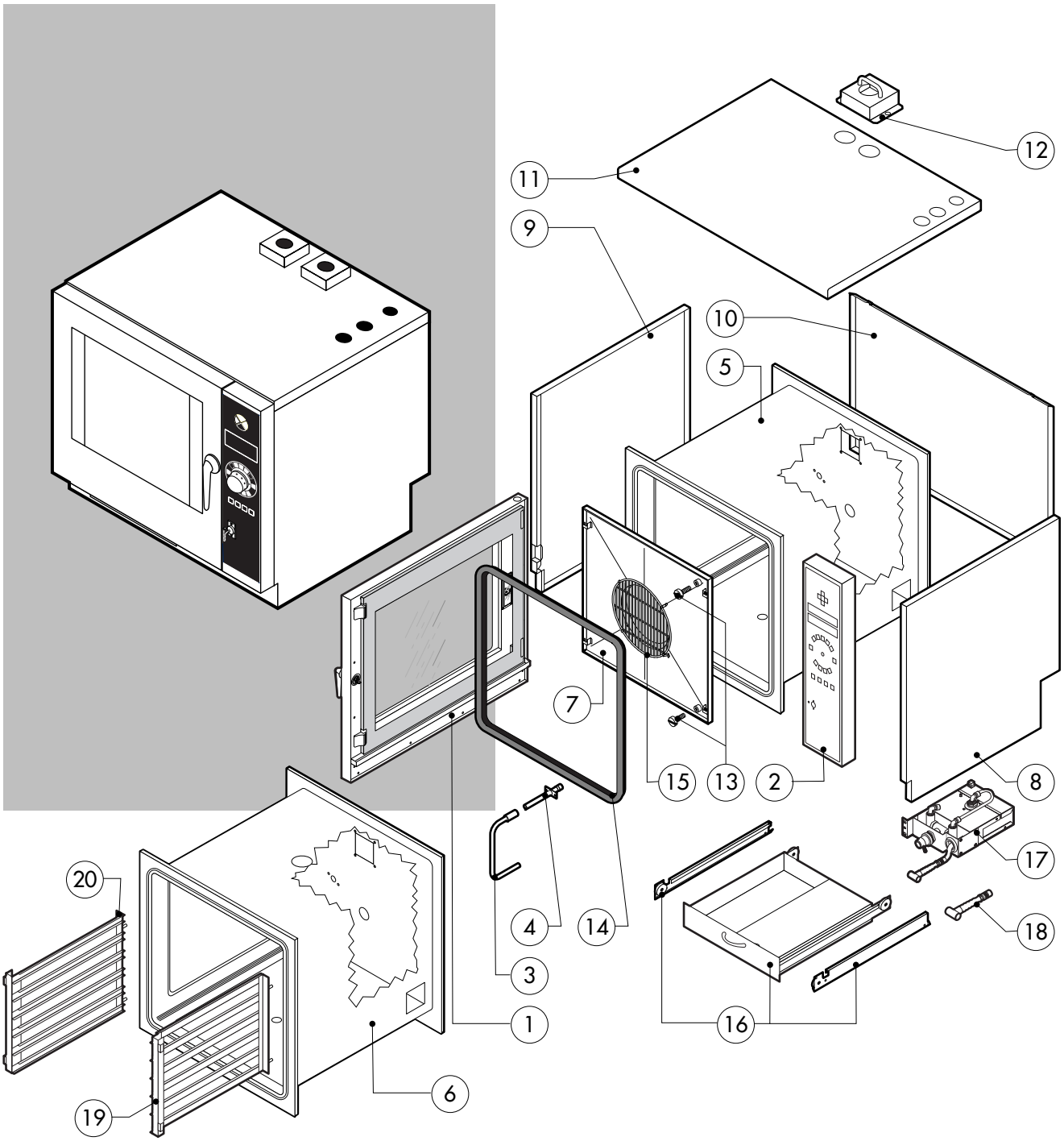

POS.	CODICE	PEZZI	DESCRIZIONE
1	R11100100	1	PORTA COMPLETA FINO AL CRXXXXXX3
	R11101120	1	PORTA COMPLETA DAL CRXXXXXX4
2	R11200720	1	CRUSCOTTO
3	R11200650	1	PROLUNGA SPRUZZATORE
4	R11200380	1	RACCORDO SPRUZZATORE
5	R11201000	1	KIT CAMERA COTTURA FORNO
6	R11200010	1	KIT CAMERA COTTURA FORNO CON LAVAGGIO
7	R11200350	1	KIT DEFLETTORE
8	R11200330	1	FIANCO DX FINO AL CRXXXXXX3
	R11200710	1	FIANCO DX DAL CRXXXXXX4
9	R11200340	1	FIANCO SX FINO AL CRXXXXXX3
	R11200750	1	FIANCO SX DAL CRXXXXXX4
10	R11400950	1	SCHIENA FINO AL CRXXXXXX3
	R11401970	1	SCHIENA DAL CRXXXXXX4
11	R11201110	1	COPERCHIO PER FORNO FINO AL CRXXXXXX3
	R11201030	1	COPERCHIO PER FORNO DAL CRXXXXXX4
12	R11402980	2	PROTEZIONE TUBO SCARICO
13	R58003100	2	VITE FERMO DEFLETTORE
14	R70044100	1	GUARNIZIONE FACCIATA FORNO

POS.	CODICE	PEZZI	DESCRIZIONE
15	R75300030	1	MASCHERINA VENTILATORE Ø 190
16	R11100250	1	CASSETTO COMPLETO
17	R62200131	1	KIT DOCCIONE
18	R62200133	1	IMPUGNATURA DOCCIONE
19	R11200420	1	PARATIA DX
20	R11200430	1	PARATIA SX

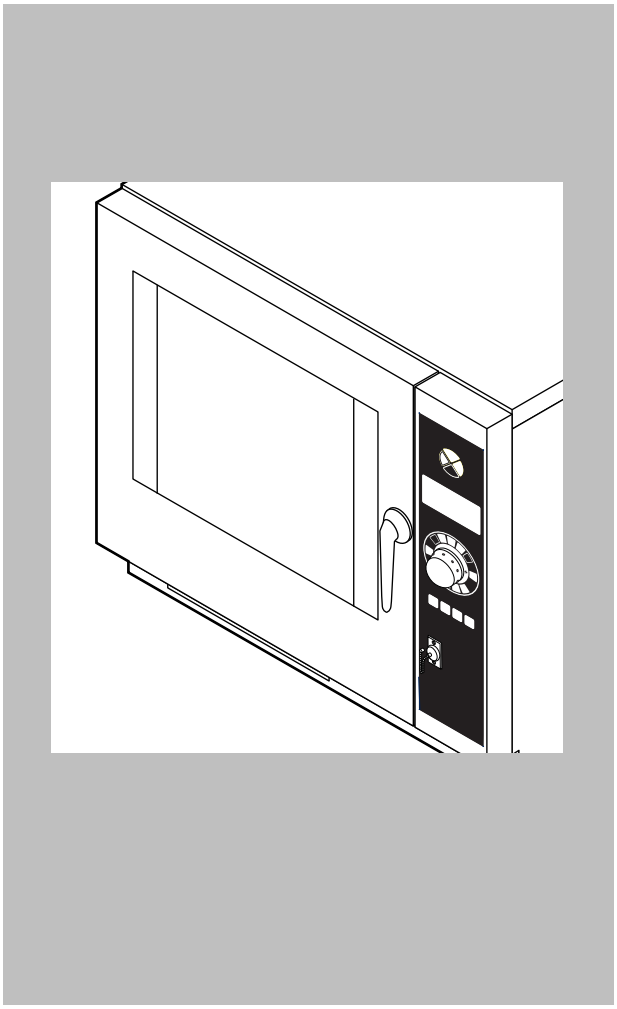

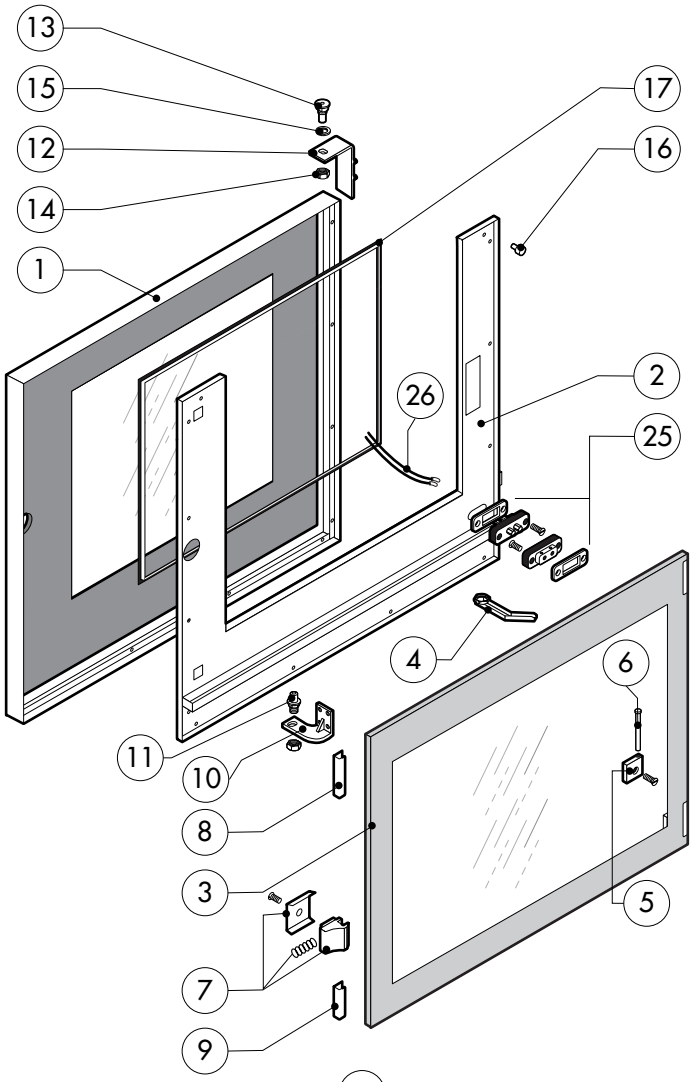

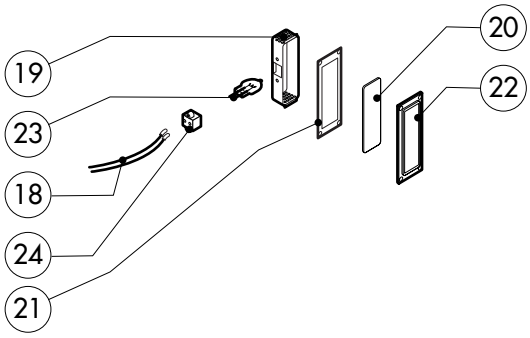

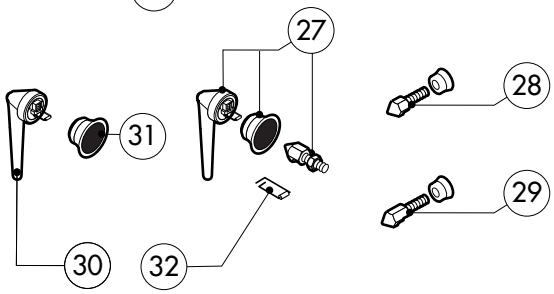

POS.	CODICE	PEZZI	DESCRIZIONE
1	R11100160	1	PORTA FINO AL CRXXXXXX3
	R11101420	1	PORTA DAL CRXXXXXX4
2	R11200510	1	CONTROPORTA FINO AL CRXXXXXX3
	R11200690	1	CONTROPORTA DAL CRXXXXXX4
3	R11100130	1	VETRO INTERNO PORTA
4	R11200520	1	SCARICO BACINELLA PORTA
5	R58001760	2	CERNIERA FISSA VETRO INTERNO
6	R58001770	2	PERNO CERNIERA VETRO INTERNO
7	R58001780	2	KIT FERMO VETRO INTERNO
8	R11401340	1	PROFILO A "C" SUPERIORE
9	R11401360	1	PROFILO A "C" INFERIORE
10	R11200550	1	CERNIERA INFERIORE FINO AL CRXXXXXX1
	R11200551	1	CERNIERA INFERIORE FINO AL CRXXXXXX2
	R11207240	1	CERNIERA INFERIORE DAL CRXXXXXX4
11	R58002670	1	PERNO INFERIORE CERNIERA
12	R11200560	1	CERNIERA SUPERIORE
13	R58002150	2	PERNO SUPERIORE CERNIERA
14	R58004050	1	DADO PER PERNO CERNIERA SUPERIORE
15	R10401710	1	RONDELLA CERNIERA SUPERIORE

POS.	CODICE	PEZZI	DESCRIZIONE
16	R70050100	6	TASSELLO BATTUTA VETRO
17	R70044150	1	GUARNIZIONE CRISTALLO
18	R66110310	1	CABLAGGIO LUCI PORTA
19	R11401440	1	CALOTTA LAMPADA
20	R71500150	1	VETRO LAMPADA
21	R70044200	1	GUARNIZIONE VETRO LAMPADA
22	R11401450	1	FLANGIA FERMAVETRO LAMPADA
23	R65270020	1	LAMPADA ALOGENA 20W 12V G4
24	R65270450	1	PORTALAMPADA PER LAMPADA ALOGENA
25	R65260750	1	CONTATTO PER LUCI
26	R66110300	1	CABLAGGIO CONTATTO LUCI
27	R11100300	1	MANIGLIA COMPLETA
28	R69010260	1	NASELLO 1 STEP
29	R69010270	1	NASELLO 2 STEP
30	R69010250	1	KIT CHIUSURA
31	R69010630	1	COPERTURA INTERNA MECCANISMO CHIUSURA
32	R61620132	1	MOLLA AGGANCIO NASELLO

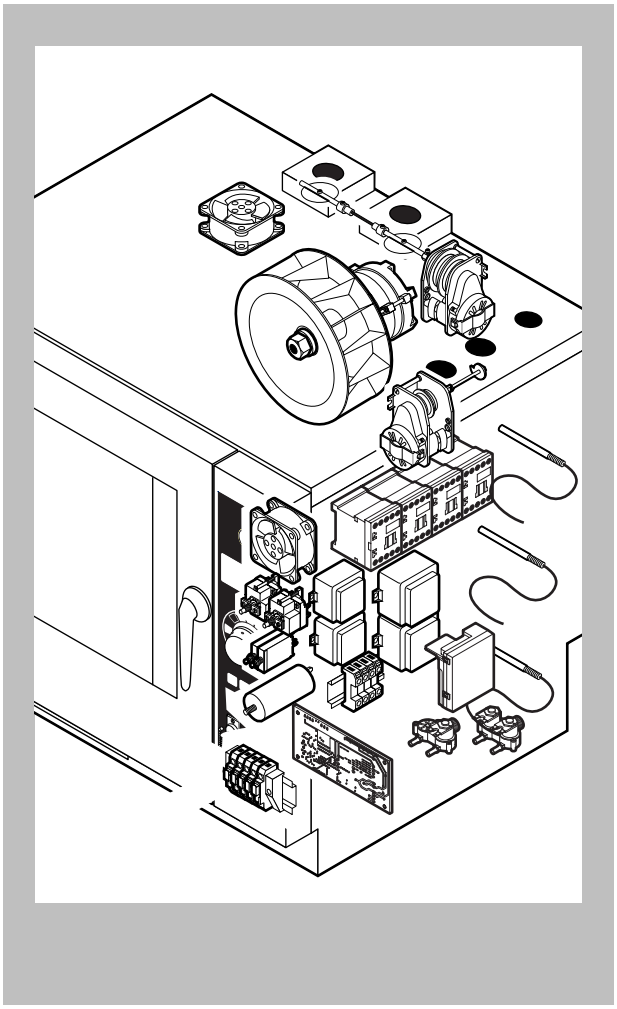

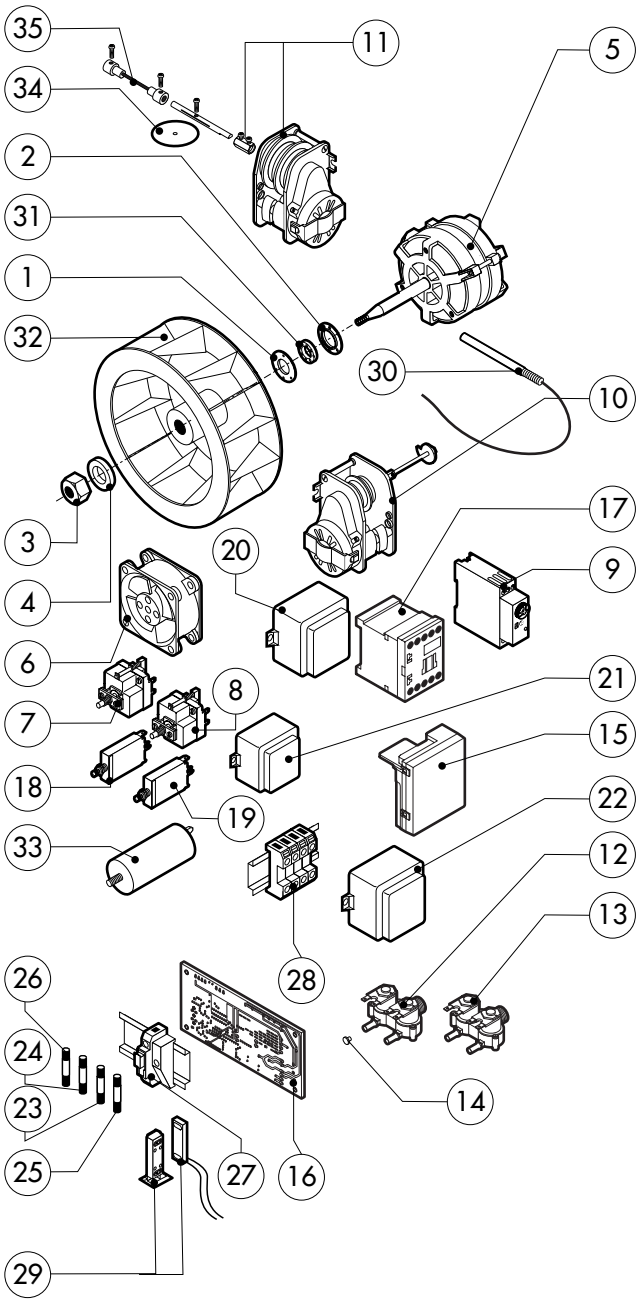

POS.	CODICE	PEZZI	DESCRIZIONE
1	R58003860	1	FLANGIA GUARNIZIONE MOTORE
2	R58003870	1	CONTROFLANGIA GUARNIZIONE MOTORE
3	R58004020	1	DADO FISSAGGIO VENTOLA M10 SX
4	R61400052	1	RONDELLA FISSAGGIO VENTOLA Ø 21/10.5
5	*R65041220	1	KIT MOTORE KW 025/005 2-4P AC120V 60HZ
6	R65060050	2	VENTILATORE COMPATTO Ø 120
7	R65070370	1	KIT TERMOSTATO SICUREZZA CAMERA F2
8	R65070380	1	KIT TERMOSTATO SICUREZZA BOILER F3
9	R65090450	1	TEMPORIZZATORE
10	R65095000	1	MOTORINO SFIATO COMPLETO
11	R65090240	1	MOTORINO SCARICO FUMI
12	R65110210	1	ELETTROVALVOLA 2 VIE 220V 50HZ
13	R65110230	1	ELETTROVALVOLA 2 VIE 220V 50HZ C/REG. PORT.
14	R65110510	1	REGOLATORE DI PORTATA 15LT.
15	R63060130	1	PANNELLO ACCENSIONE
16	R63130020	1	SCHEDA CONTROLLO VENTILATORE BRUCIATORE
17	*R65140380	4	TELERUTTORE 3RT1016-1AP02 240V
18	*R65160330	1	TERMICO T12-211S-4A
19	*R65160340	1	TERMICO T12-211S-1,7A

POS.	CODICE	PEZZI	DESCRIZIONE
20	R65187120	1	TRASFORMATORE 24V 50VA 50-60HZ
21	R65187110	2	TRASFORMATORE 2,5V-12V-24V 40VA 50-60HZ
22	R65187100	1	AUTOTRASFORMATORE 120-240V 250VA 50-60HZ
23	R65200090	2	FUSIBILE 0,25A (T)
24	R65200200	1	FUSIBILE 2A
25	R65200120	1	FUSIBILE 1A
26	R65200040	1	FUSIBILE 0.500A (T)
27	R65210020	5	PORTAFUSIBILE BARRA DIN
28	R65220220	1	MORSETTIERA
29	R65265110	1	MICRO PORTA COMPLETO
30	R65325000	3	SONDA PT100
31	R70020040	1	GUARNIZIONE MOTORE
32	*R75400420	1	KIT VENTOLA Ø 220x78/8 60HZ P.D.
33	*R65190180	1	CONDENSATORE MOTORE 10 µF
34	R11402840	2	FARFALLA CONDOTTO FUMI
35	R61660000	1	GIUNTO CARDANICO

* COMPONENTE SOGGETTO A VARIAZIONI PER TENSIONE DI ALIMENTAZIONE DIVERSA DALLO STANDARD (AC 120V 60HZ)

EDIZIONE 0806

MG 061 T

tav. C

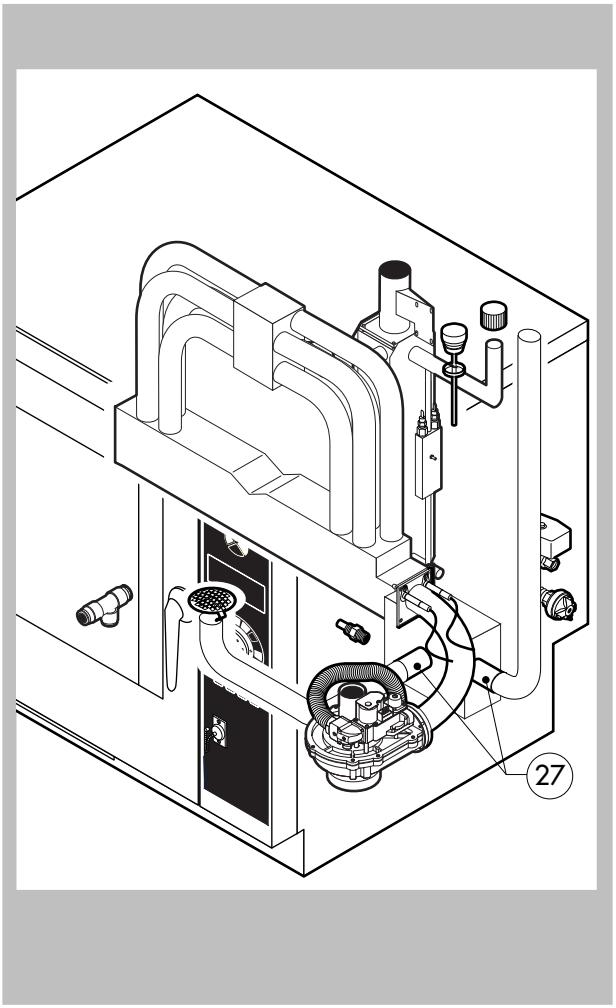

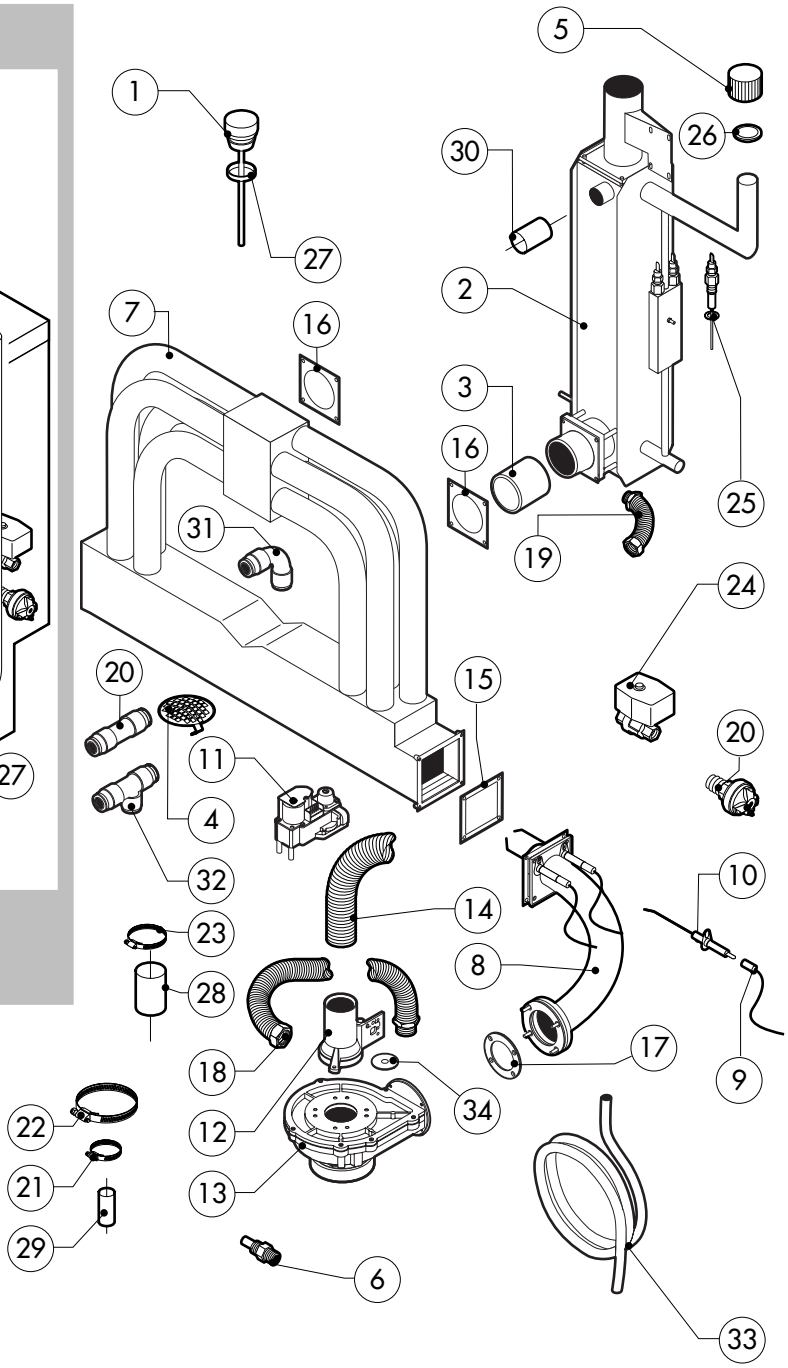

POS.	CODICE	PEZZI	DESCRIZIONE
1	R10100140	1	TAPPO SFIATO COMPLETO
2	R11100350	1	BOILER COMPLETO DI ACCESSORI
3	R70080000	1	TUBO CERAMICO
4	R10201700	1	FILTRO DI SCARICO
5	R58005680	1	TAPPO ZIGRINATO 1"1/4 F
6	R58006130	2	UGELLO CONDENSAZIONE Ø1
7	R11201151	1	SCAMBIATORE COMPLETO DI ACCESSORI
8	R11201260	1	BRUCIATORE COMPLETO
9	R66110370	1	CABLAGGIO ACCENSIONE/RILEVAZIONE
10	R63050070	2	CANDELA ACCENSIONE/RILEVAZIONE
11	R63020170	1	VALVOLA GAS
12	R63120020	1	VENTURI
13	R63130010	1	VENTILATORE PER BRUCIATORE GAS
14	R77700046	1	TUBO ASPIRAZIONE ARIA ø50
15	R63140000	2	GUARNIZIONE BRUCIATORE/SCAMBIATORE
16	R63140010	4	GUARNIZIONE SCAMBIATORE/BOILER
17	R63140050	1	GUARNIZIONE VENTILATORE BRUCIATORE
18	R62180082	1	TUBO FLESSIBILE ENTRATA GAS
19	R62180022	1	TUBO FLESSIBILE SCARICO BOILER

POS.	CODICE	PEZZI	DESCRIZIONE
20	R63070010	1	PRESSOSTATO PG 901.61
21	R61630011	2	FASCETTE ZINCATE 12-22/9
22	R61630100	2	FASCETTE ZINCATE 32-44/12
23	R61630031	4	FASCETTE ZINCATE 40-60/9
24	R65110560	1	VALVOLA A SFERA MOTORIZZATA
25	R65320010	2	SONDA LIVELLO
26	R70050040	1	GUARNIZIONE TAPPO BOILER
27	R70060020	1	GUARNIZIONE TAPPO SFIATO
28	R70060040	2	MANICOTTO SILICONE Ø 50
29	R70060080	1	MANICOTTO SILICONE Ø 13
30	R70060030	1	MANICOTTO SILICONE Ø 40
31	R62090478	7	RACCORDO INTERMEDIO A GOMITO D.10
32	R62090468	1	RACCORDO INTERMEDIO A "T" D.10
33	R70070050	1	TUBO FLESSIBILE ACQUA PE D.10mm X 7 (MT.3)
34	R58004180	1	DIAFRAMMA (PER VERSIONE GPL)

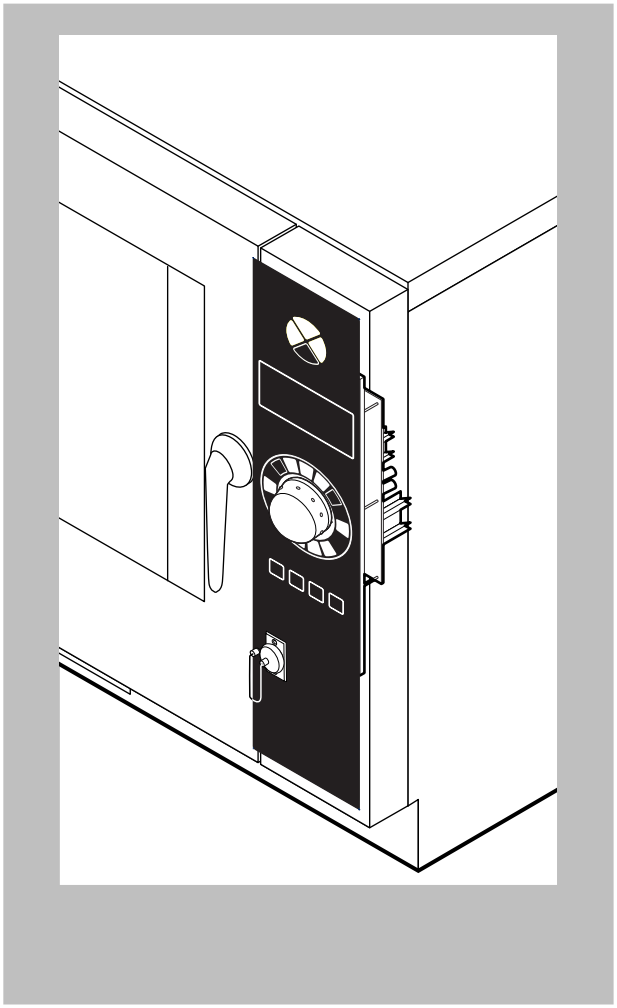

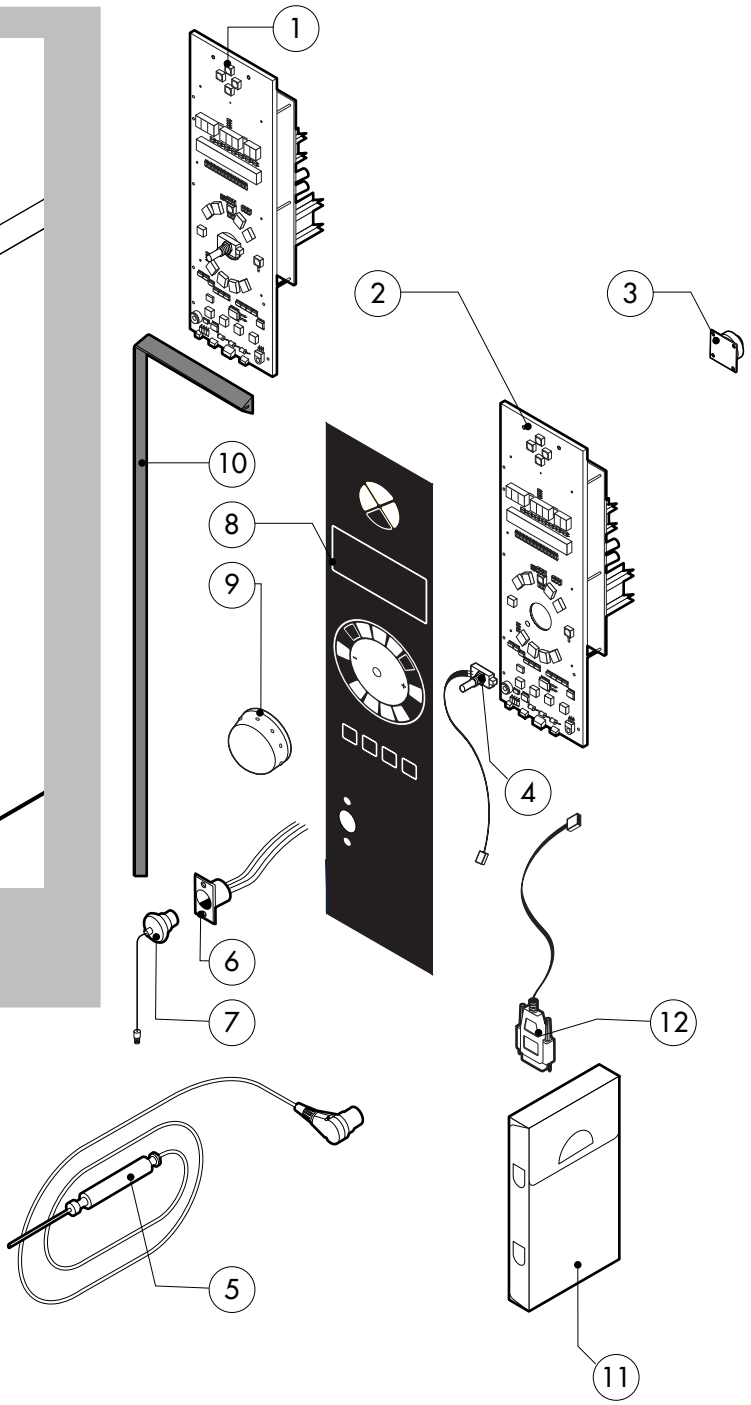

POS.	CODICE	PEZZI	DESCRIZIONE
1	R65301460	1	SCHEDA TASTIERA COMPLETA
2	R65301420	1	SCHEDA TASTIERA "T"
3	R65301440	1	SUONERIA SCHEDA
4	R65301450	1	ENCODER SCHEDA
5	R65321100	1	SONDA AL CUORE 4 PUNTI
6	R65321110	1	CONNETTORE FEMMINA PER SONDA AL CUORE
7	R65321020	1	TAPPO TEFLON PER CONNETTORE FEMMINA
8	R67012900	1	TARGA LAINOX
9	R69030250	1	MANOPOLA
10	R70044250	1	GUARNIZIONE CRUSCOTTO
11	R86020420	1	VALIGETTA SONDA AL CUORE
12	R65301580	1	CAVO SERIALE COLLEGAMENTO SCHEDA

POS.	CODICE	PEZZI	DESCRIZIONE

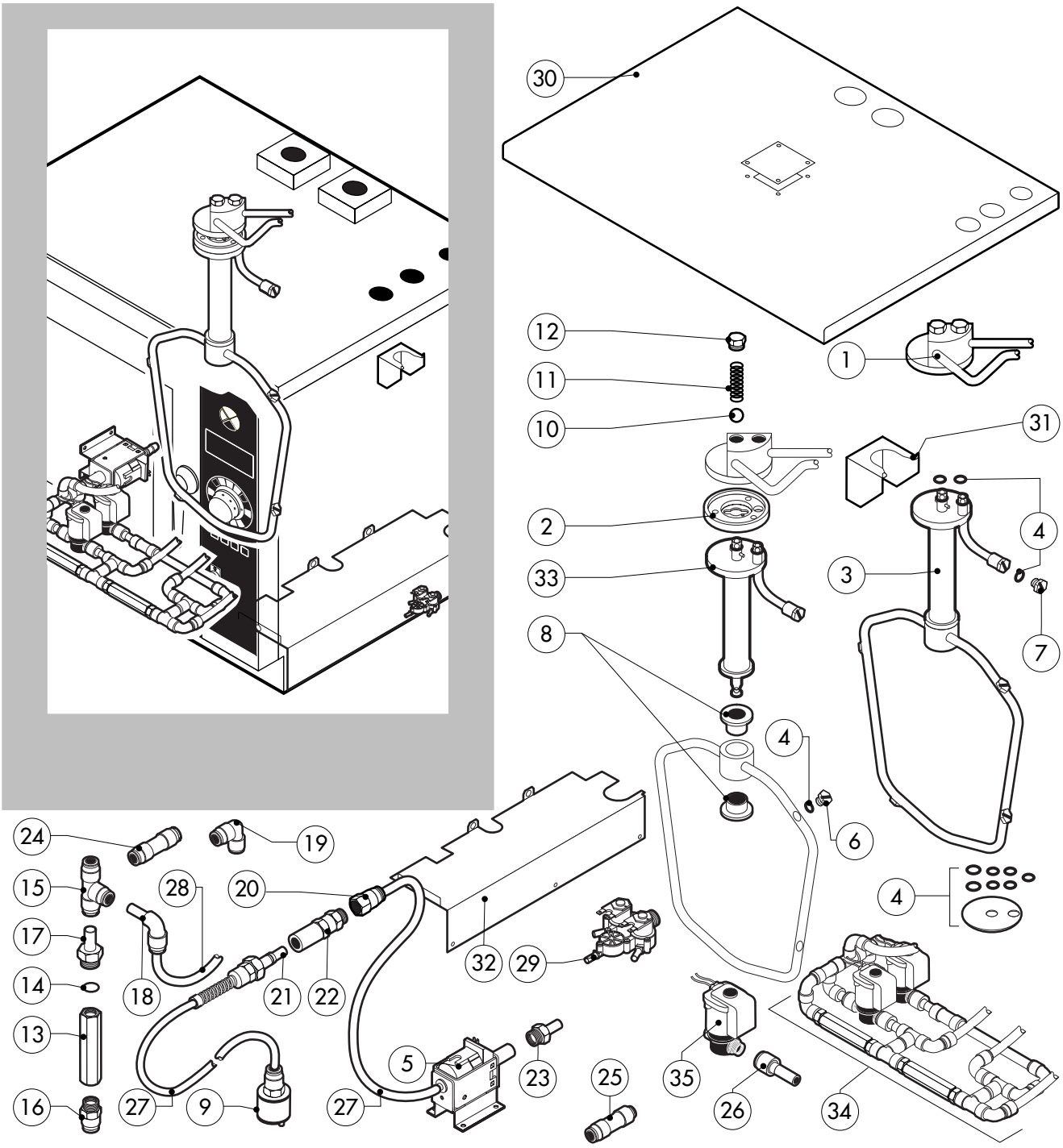

POS.	CODICE	PEZZI	DESCRIZIONE
1	R11200870	1	BLOCCO ESTERNO LAVAGGIO - FINO AL N¤2904
	R11200871	1	BLOCCO ESTERNO LAVAGGIO - DAL N¤3004
2	R58004960	1	FLANGIA INTERNA LAVAGGIO
3	R11100500	1	BRACCIO LAVAGGIO COMPLETO
4	R70045090	1	KIT GUARNIZIONI
5	R65110600	1	POMPA DETERGENTE
6	R62210032	4	UGELLO LAVAGGIO 1,3 L/MIN
7	R62210042	1	UGELLO DETERGENTE 0,56 L/MIN
8	R58004980	2	BOCCOLA ROTAZIONE BRACCIO LAVAGGIO
9	R65110650	1	PESCANTE TUBO DETERGENTE
10	R62220012	2	SFERA D. 14
11	R61620041	2	MOLLA
12	R58005000	2	TAPPO MASCHIO 1/2"
13	R65110640	2	ANTIRITORNO 1/4"
14	R70010050	4	GUARNIZIONE OR 7,60x2,62
15	R62090468	5	RACCORDO INTERMEDIO A "T" D.10
16	R62090508	1	RACCORDO TERMINALE DIRITTO FILETTATO 10x1/4"
17	R62090518	3	RACCORDO TERMINALE CON CODOLO 10x1/4"
18	R62090528	10	RACCORDO A GOMITO CON CODOLO 10x10

POS.	CODICE	PEZZI	DESCRIZIONE
19	R62090478	4	RACCORDO INTERMEDIO A GOMITO D.10
20	R62090538	1	RACCORDO DIRITTO FEMMINA 1/4" PER TUBO D.8x6
21	R62090482	1	RACCORDO RAPIDO MASCHIO
22	R62090492	1	RACCORDO RAPIDO FEMMINA
23	R62090608	1	RACCORDO TERMINALE C/CODOLO 8x1/8"
24	R62090458	1	RACCORDO INTERMEDIO DRITTO D.10
25	R62090618	1	RACCORDO DIRITTO RIDUZIONE 10-8
26	R62090548	4	RACCORDO DIRITTO RIDUZIONE 10-6
27	R70070100	1	TUBO DETERGENTE PE D.8mm x 6
28	R70070050	1	TUBO PE D.10mm x 7 (3 MT.)
29	R65110240	1	ELETTROVALVOLA 3 VIE 220V 50HZ C/REC. PORT.
30	R11201100	1	COPERCHIO PER FORNO CON LAVAGGIO
31	R11402000	1	SUPPORTO ESTERNO BRACCIO LAVAGGIO
32	R11400680	1	PROTEZIONE
33	R11100560	1	TUBO SUPPORTO BRACCIO LAVAGGIO
34	R62300018	1	GRUPPO COMPLETO ANTIRITORNO - FINO AL N¤2904
	R62300028	1	GRUPPO COMPLETO ANTIRITORNO - DAL N¤3004
35	R65110260	2	ELETTROVALVOLA 1 VIA D.6 220V 50HZ - DAL N¤3004