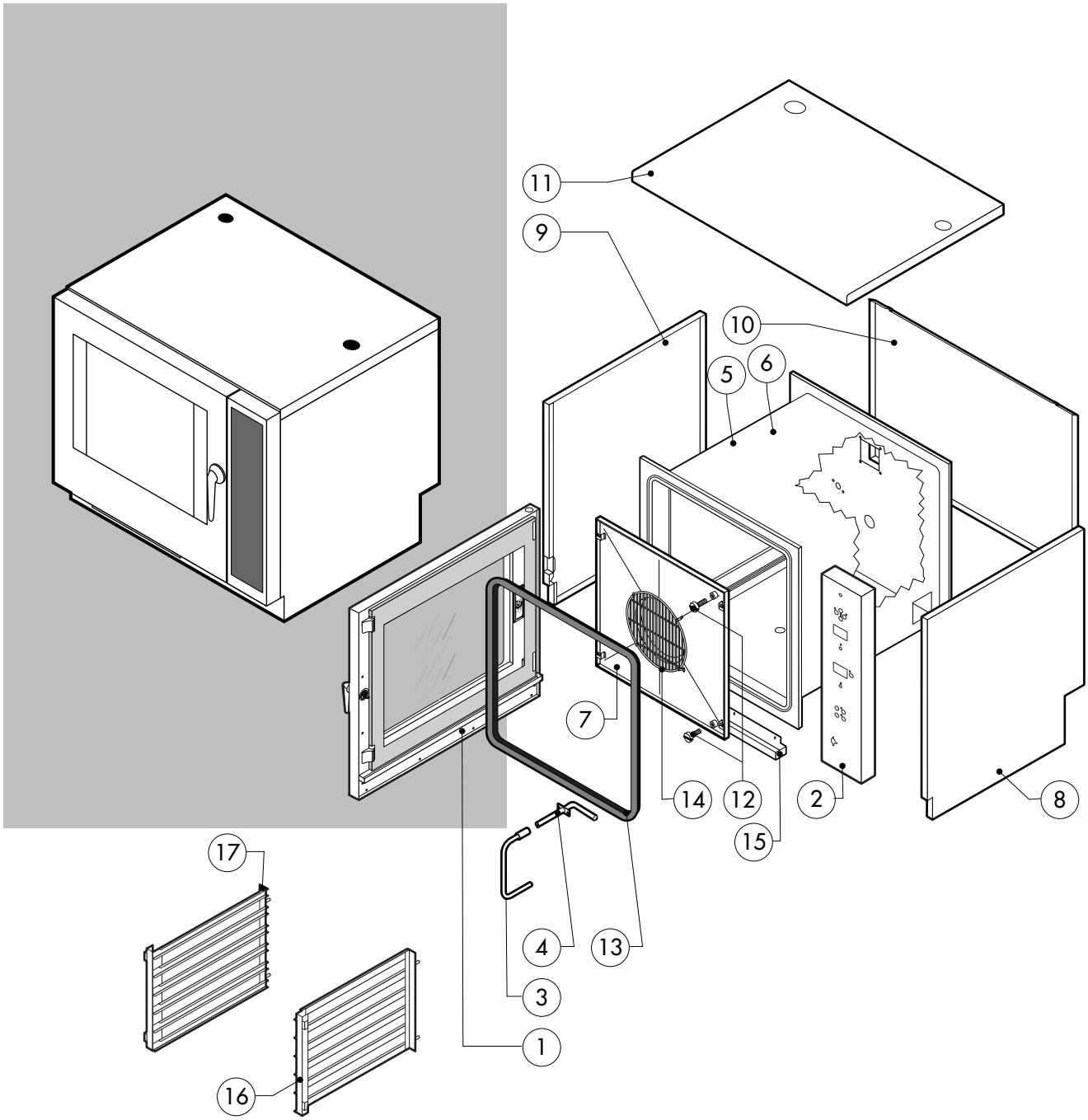

POS.	CODICE	PEZZI	DESCRIZIONE
1	R11101120	1	PORTA COMPLETA
2	R11215550	1	CRUSCOTTO
3	R11200650	1	PROLUNGA SPRUZZATORE
4	R11202270	1	RACCORDO SPRUZZATORE
5	R11200001	1	KIT CAMERA COTTURA FORNO
6	R11200011	1	KIT CAMERA COTTURA FORNO CON LAVAGGIO
7	R11200350	1	KIT DEFLETTORE
8	R11200710	1	FIANCO DX
9	R11200750	1	FIANCO SX
10	R11401970	1	SCHIENA
11	R11215130	1	COPERCHIO PER FORNO
12	R58003110	2	VITE FERMO DEFLETTORE
13	R70044100	1	GUARNIZIONE FACCIATA FORNO
14	R75300030	1	MASCHERINA VENTILATORE Ø 190
15	R69180150	1	BACINELLA RACCOGLIGOCCE
16	R11200420	1	PARATIA DX
17	R11200430	1	PARATIA SX

POS.	CODICE	PEZZI	DESCRIZIONE

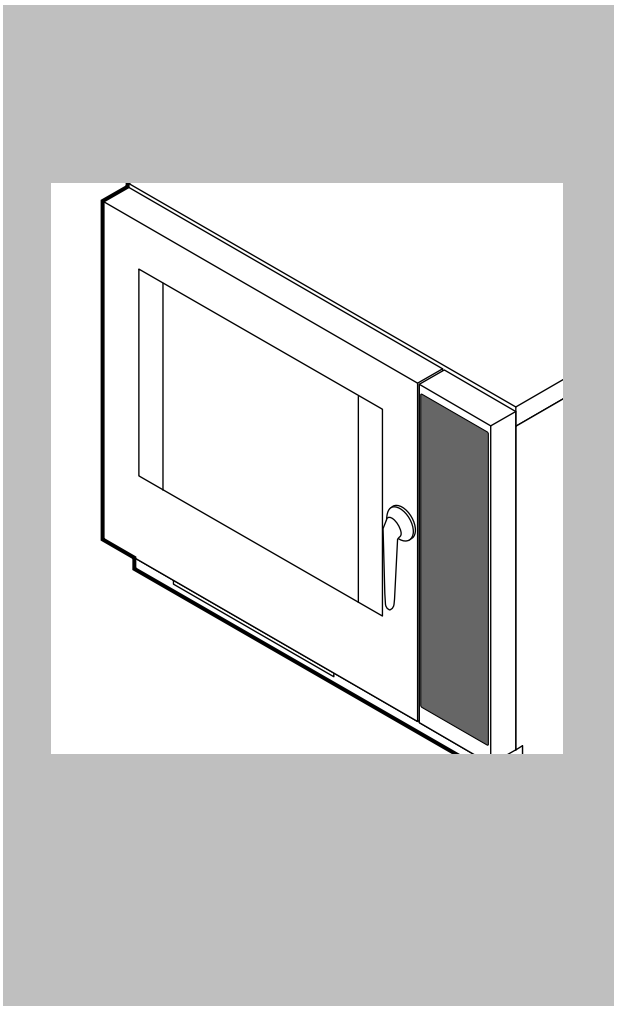

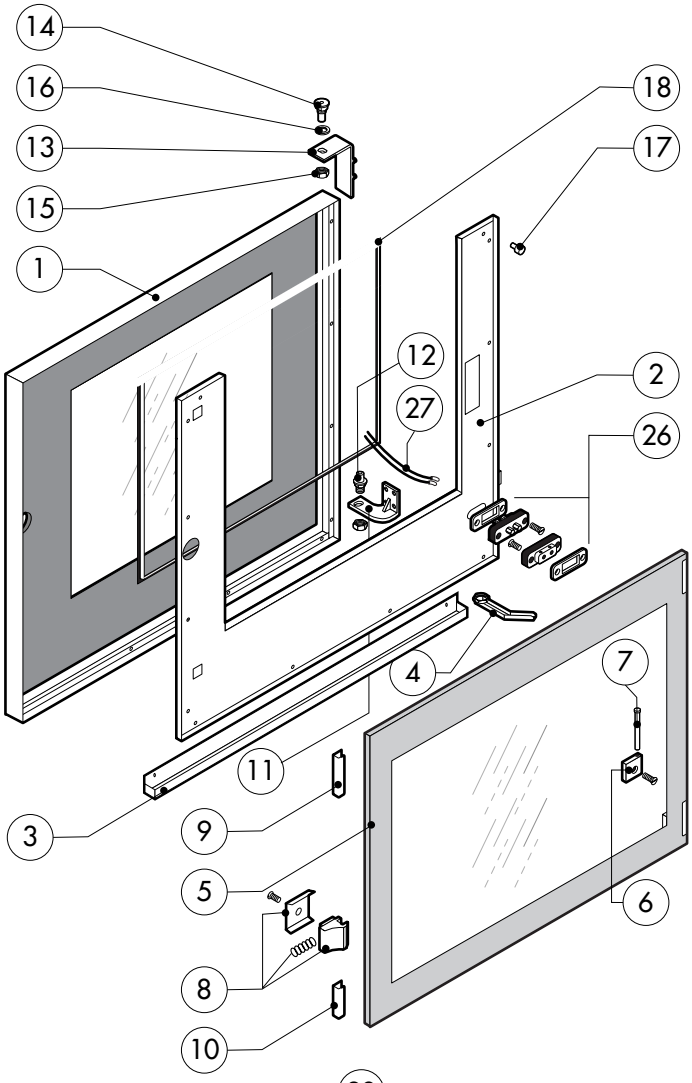

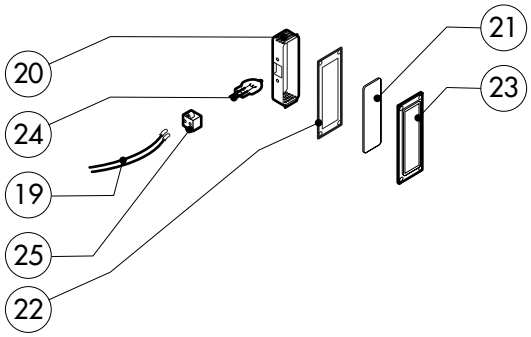

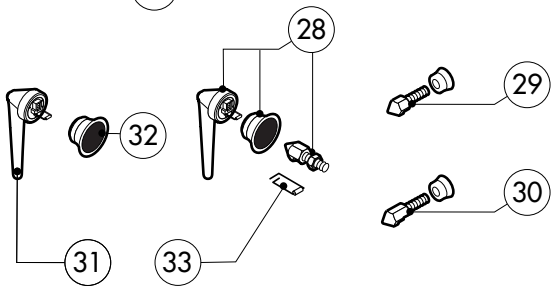

POS.	CODICE	PEZZI	DESCRIZIONE
1	R11101420	1	PORTA
2	R11215400	1	CONTROPORTA
3	R69180160	1	BACINELLA CONTROPORTA
4	R69180000	1	SCARICO BACINELLA PORTA
5	R11100130	1	VETRO INTERNO PORTA
6	R58001760	2	CERNIERA FISSA VETRO INTERNO
7	R58001770	2	PERNO CERNIERA VETRO INTERNO
8	R58001780	2	KIT FERMO VETRO INTERNO
9	R11401340	1	PROFILO A "C" SUPERIORE
10	R11401360	1	PROFILO A "C" INFERIORE
11	R11207240	1	CERNIERA INFERIORE
12	R58002670	1	PERNO INFERIORE CERNIERA
13	R11200560	1	CERNIERA SUPERIORE
14	R58002150	2	PERNO SUPERIORE CERNIERA
15	R58004050	1	DADO PER PERNO CERNIERA SUPERIORE
16	R10401710	1	RONDELLA CERNIERA SUPERIORE
17	R70050100	6	TASSELLO BATTUTA VETRO
18	R70044150	1	GUARNIZIONE CRISTALLO
19	R66110310	1	CABLAGGIO LUCI PORTA

POS.	CODICE	PEZZI	DESCRIZIONE
20	R11401440	1	CALOTTA LAMPADA
21	R71500150	1	VETRO LAMPADA
22	R70044200	1	GUARNIZIONE VETRO LAMPADA
23	R11401450	1	FLANGIA FERMAVETRO LAMPADA
24	R65270020	1	LAMPADA ALOGENA 20W 12V G4
25	R65270450	1	PORTALAMPADA PER LAMPADA ALOGENA
26	R65260750	1	CONTATTO PER LUCI
27	R66110300	1	CABLAGGIO CONTATTO LUCI
28	R11100300	1	MANIGLIA COMPLETA
29	R69010260	1	NASELLO 1 STEP
30	R69010270	1	NASELLO 2 STEP
31	R69010250	1	KIT CHIUSURA
32	R69010630	1	COPERTURA INTERNA MECCANISMO CHIUSURA
33	R61620132	1	MOLLA AGGANCIO NASELLO

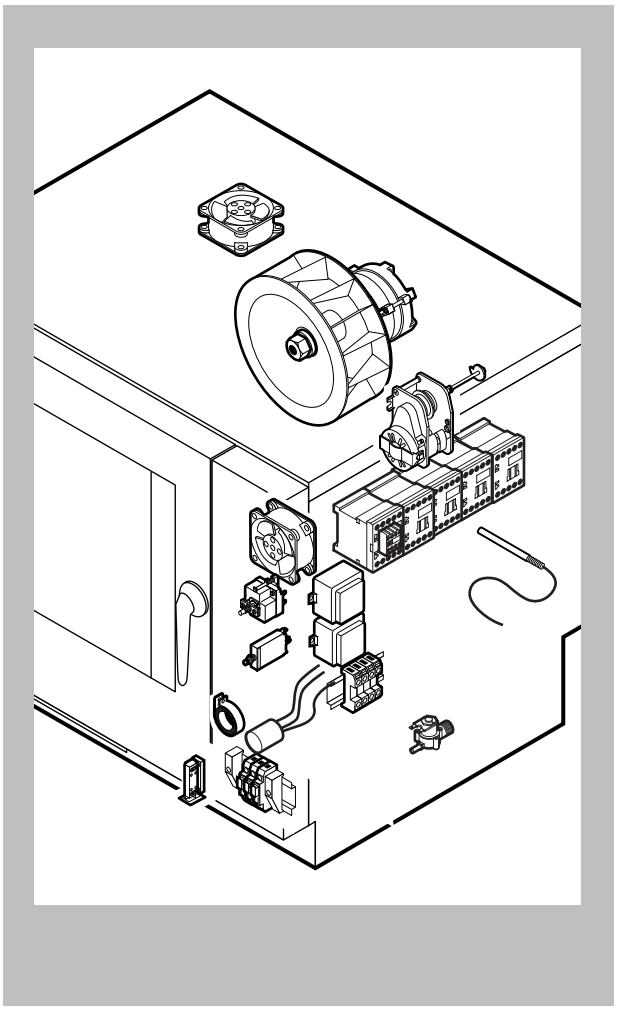

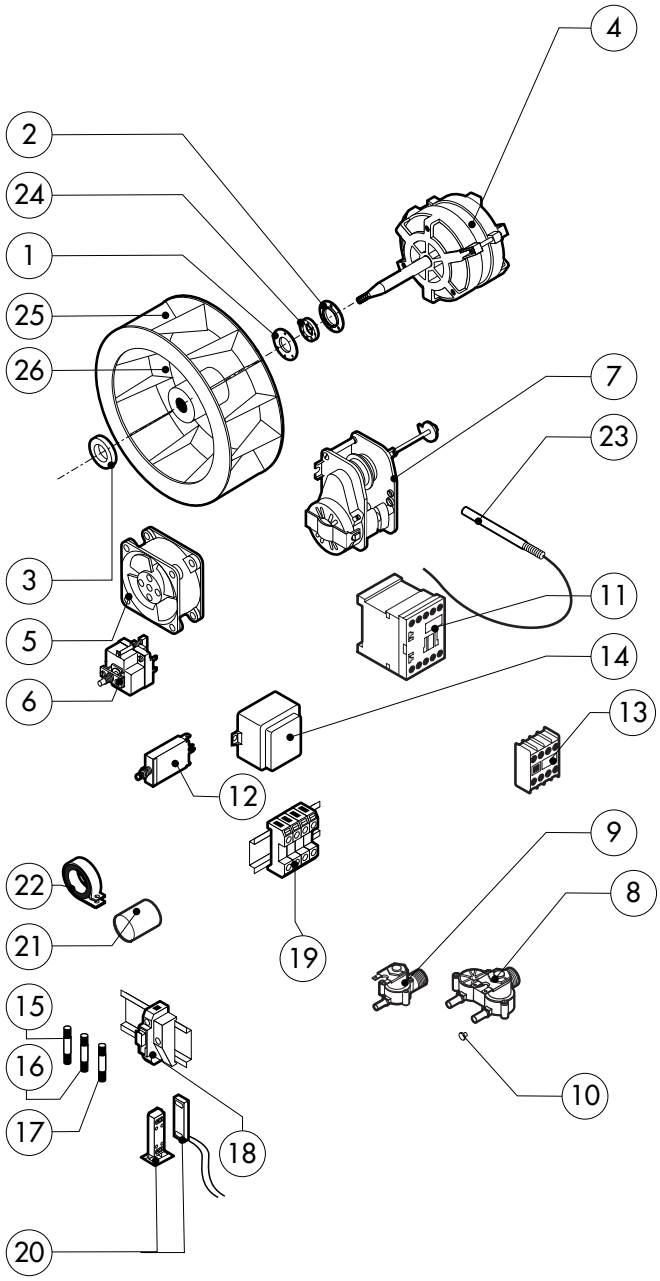

POS.	CODICE	PEZZI	DESCRIZIONE
1	R58003860	1	FLANGIA GUARNIZIONE MOTORE
2	R58003870	1	CONTROFLANGIA GUARNIZIONE MOTORE
3	R61400052	1	RONDELLA FISSAGGIO VENTOLA Ø 21/10.5
4	*R65040421	1	KIT MOTORE KW 025 2P 220-240V
5	R65060050	2	VENTILATORE COMPATTO Ø 120
6	R65070350	1	KIT TERMOSTATO SICUREZZA CAMERA F2
7	R65095000	1	MOTORINO SFIATO COMPLETO
8	R65110230	1	ELETTROVALVOLA 2 VIE 220V 50HZ
9	R65110200	1	ELETTROVALVOLA 1 VIA 220V 50HZ
10	R65110500	1	REGOLATORE DI PORTATA 10LT.
11	*R65140380	5	TELERUTTORE 3RT1016-1AP02 240V
12	*R65160320	1	TERMICO T12-211S-2A
13	*R65140420	1	CONTATTO AUSILIARIO 1L+1R 3RH1911-1FA11
14	R65180420	2	TRASFORMATORE 20VA
15	R65200200	1	FUSIBILE 2A
16	R65200320	1	FUSIBILE 0.200A (T)
17	R65200086	1	FUSIBILE 0.125A (T)
18	R65210020	3	PORTAFUSIBILE BARRA DIN
19	R65220091	1	MORSETTIERA

POS.	CODICE	PEZZI	DESCRIZIONE
20	R65265100	1	MICRO PORTA COMPLETO
21	*R65280200	3	FILTRO ANTIDISTURBO
22	*R65280490	1	FERRITE FT36
23	R65325000	2	SONDA PT100
24	R70020040	1	GUARNIZIONE MOTORE
25	*R75400400	1	KIT VENTOLA Ø 220x78/12 50HZ P.D.
26	R75400420	1	KIT VENTOLA Ø 220x78/8 60HZ P.D.

* COMPONENTE SOGGETTO A VARIAZIONI PER TENSIONE DI ALIMENTAZIONE DIVERSA DALLO STANDARD (3N AC 400V 50HZ)

EDIZIONE 0308

HVE 061 P

tav. C

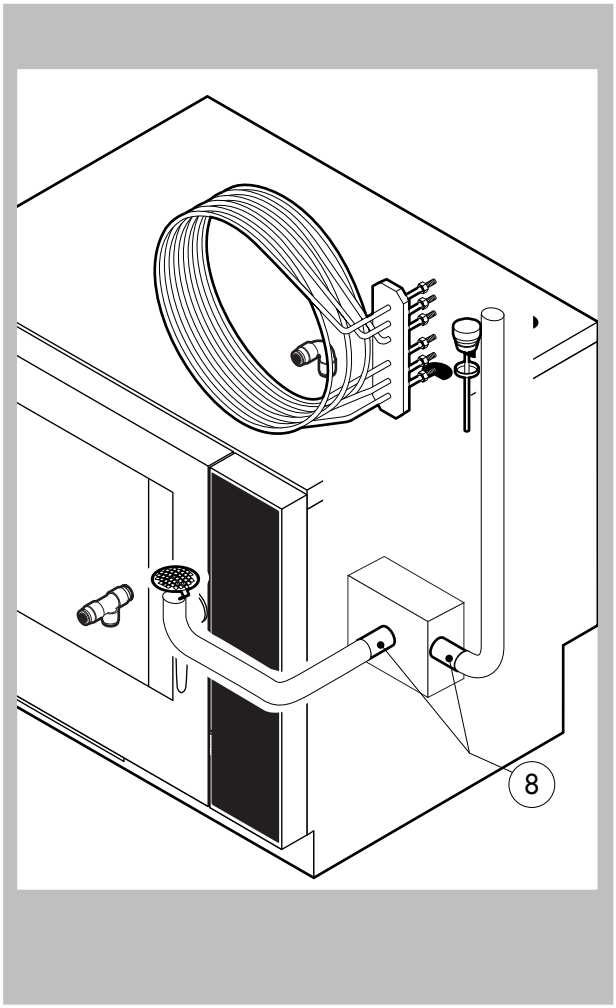

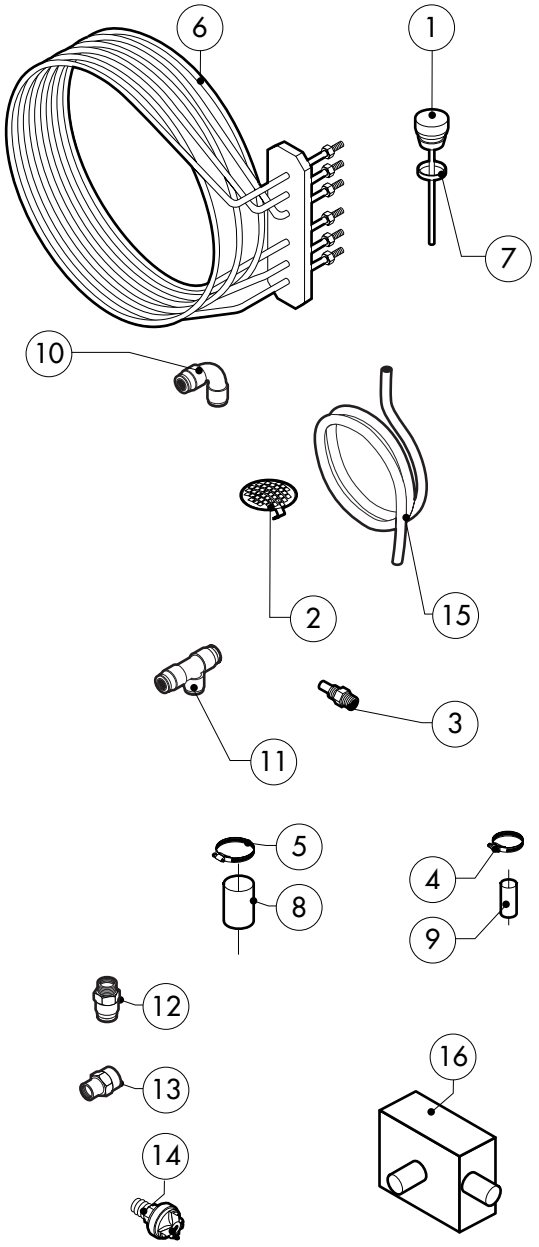

POS.	CODICE	PEZZI	DESCRIZIONE
1	R10100140	1	TAPPO SFIATO COMPLETO
2	R10201700	1	FILTRO DI SCARICO
3	R58006130	2	UGELLO CONDENSAZIONE Ø1
4	R61630011	2	FASCETTE ZINCATE 12-22/9
5	R61630031	4	FASCETTE ZINCATE 40-60/9
6	*R65011540	1	RESISTENZA CAMERA 7500W
7	R70060020	1	GUARNIZIONE TAPPO SFIATO
8	R70060040	2	MANICOTTO SILICONE Ø 50
9	R70060080	1	MANICOTTO SILICONE Ø 13
10	R62090478	5	RACCORDO INTERMEDIO A GOMITO D.10
11	R62090468	1	RACCORDO INTERMEDIO A "T" D.10
12	R62090508	1	RACCORDO TERMINALE DIRITTO FILETTATO 10x1/4"
13	R62030118	1	MANICOTTO RIDUZIONE FEMMINA 1/8"-1/4"
14	R63070050	1	PRESSOSTATO ACQUA 1/8" 0,5-0,35 BAR
15	R70070050	1	TUBO FLESSIBILE ACQUA PE D.10mm X 7 (MT.3)
16	R69180100	1	SCATOLA CONDENSAZIONE SCARICO

POS.	CODICE	PEZZI	DESCRIZIONE

* COMPONENTE SOGGETTO A VARIAZIONI PER TENSIONE DI ALIMENTAZIONE DIVERSA DALLO STANDARD (3N AC 400V 50HZ)

EDIZIONE 0308

HVE 061 P

tav. D

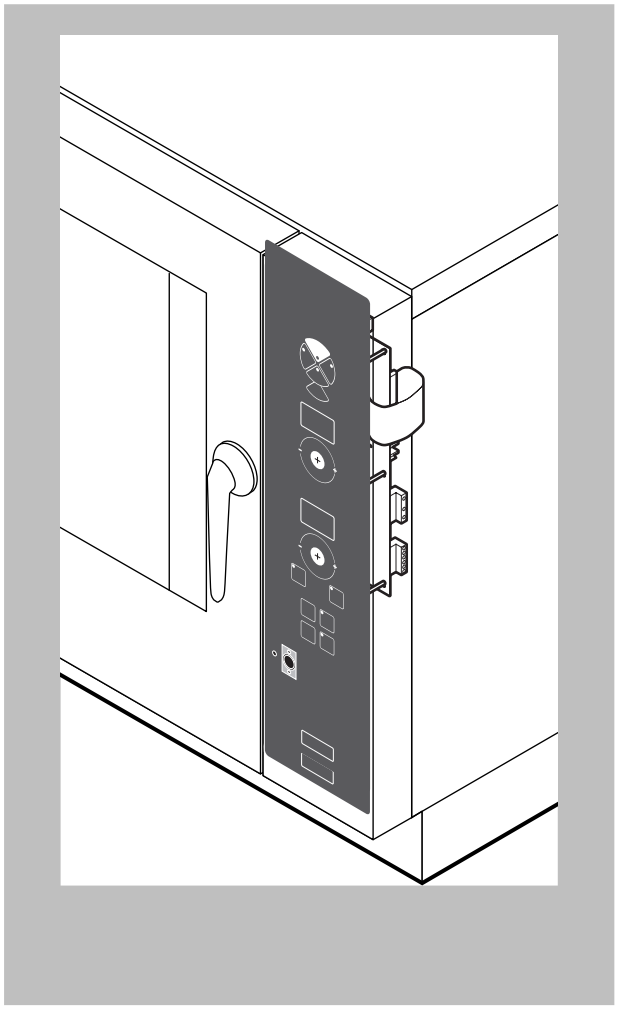

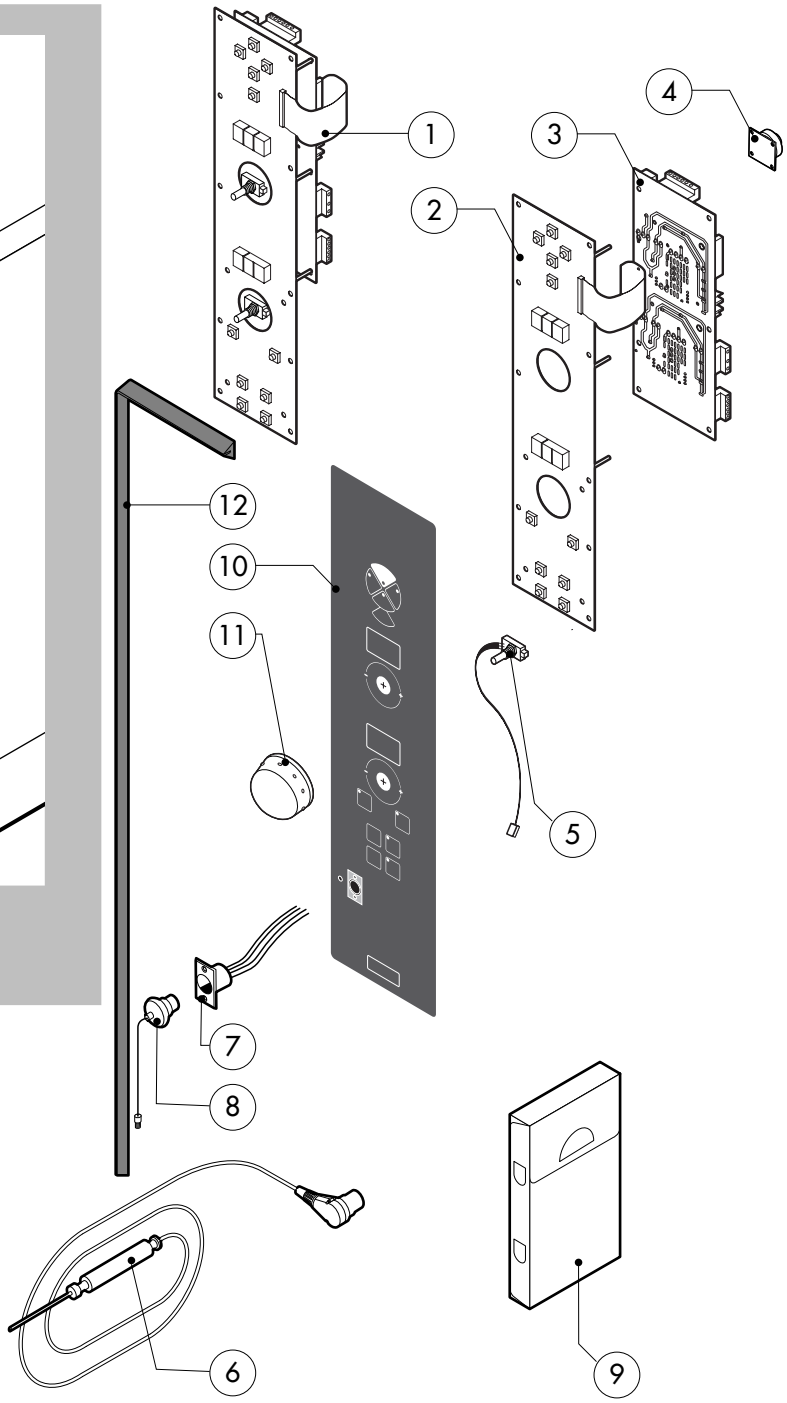

POS.	CODICE	PEZZI	DESCRIZIONE
1	R65302150	1	SCHEDA TASTIERA COMPLETA "P"
2	R65302180	1	SCHEDA TASTIERA "P"
3	R65302190	1	SCHEDA BASE "P"
4	R65301440	1	SUONERIA SCHEDA
5	R65301450	2	ENCODER SCHEDA
6	R65321120	1	SONDA AL CUORE
7	R65320920	1	CONNETTORE FEMMINA PER SONDA AL CUORE
8	R65321020	1	TAPPO TEFLON PER CONNETTORE FEMMINA
9	R86020420	1	VALIGETTA SONDA AL CUORE
10	R67013910	1	TARGA LAINOX "P"
11	R69030280	2	MANOPOLA
12	R70044250	1	GUARNIZIONE CRUSCOTTO

POS.	CODICE	PEZZI	DESCRIZIONE

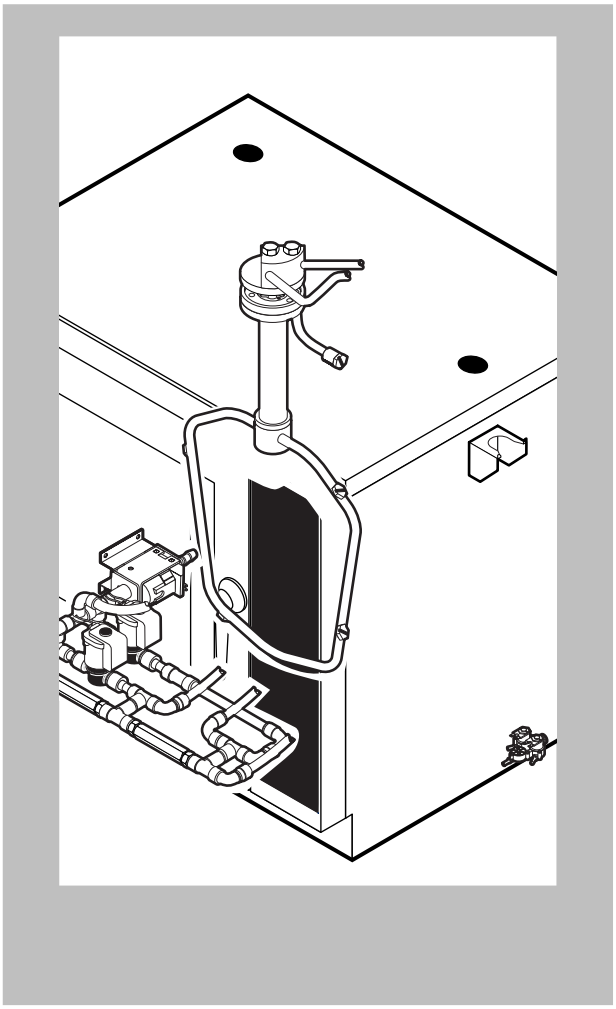

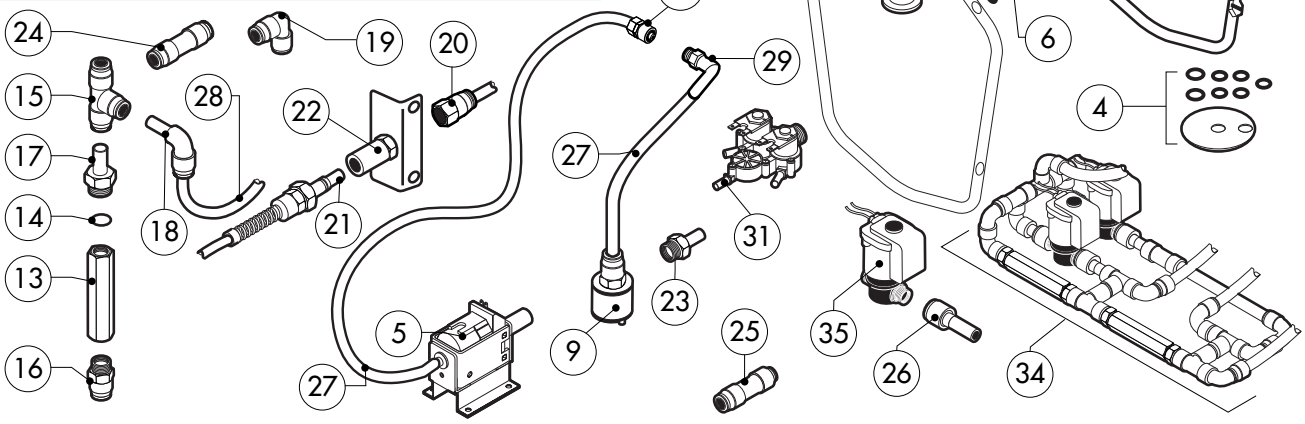

POS.	CODICE	PEZZI	DESCRIZIONE
1	R11200871	1	BLOCCO ESTERNO LAVAGGIO
2	R58004960	1	FLANGIA INTERNA LAVAGGIO
3	R11100500	1	BRACCIO LAVAGGIO COMPLETO
4	R70045090	1	KIT GUARNIZIONI
5	R65110600	1	POMPA DETERGENTE
6	R62210032	4	UGELLO LAVAGGIO 1,3 L/MIN
7	R62210042	1	UGELLO DETERGENTE 0,56 L/MIN
8	R58004980	2	BOCCOLA ROTAZIONE BRACCIO LAVAGGIO
9	R65110650	1	PESCANTE TUBO DETERGENTE
10	R62220012	2	SFERA D. 14
11	R61620041	2	MOLLA
12	R58005000	2	TAPPO MASCHIO 1/2"
13	R65110640	2	ANTIRITORNO 1/4"
14	R70010050	4	GUARNIZIONE OR 7,60x2,62
15	R62090468	5	RACCORDO INTERMEDIO A "T" D.10
16	R62090508	1	RACCORDO TERMINALE DIRITTO FILETTATO 10x1/4"
17	R62090518	3	RACCORDO TERMINALE CON CODOLO 10x1/4"
18	R62090528	10	RACCORDO A GOMITO CON CODOLO 10x10
19	R62090478	4	RACCORDO INTERMEDIO A GOMITO D.10

POS.	CODICE	PEZZI	DESCRIZIONE
20	R62090538	1	RACCORDO DIRITTO FEMMINA 1/4" PER TUBO D.8x6
21	R62090482	1	RACCORDO RAPIDO MASCHIO
22	R62090492	1	RACCORDO RAPIDO FEMMINA
23	R62090608	1	RACCORDO TERMINALE C/CODOLO 8x1/8"
24	R62090458	1	RACCORDO INTERMEDIO DRITTO D.10
25	R62090618	1	RACCORDO DIRITTO RIDUZIONE 10-8
26	R62090548	4	RACCORDO DIRITTO RIDUZIONE 10-6
27	R70070100	1	TUBO DETERGENTE PE D.8mm x 6
28	R70070050	1	TUBO PE D.10mm x 7 (3 MT.)
29	R62090648	1	RACCORDO A GOMITO CON PORTAGOMMA
30	R62090658	1	RACCORDO DIRITTO FEMMINA 1/8" PER TUBO D.8x6
31	R65110240	1	ELETTROVALVOLA 3 VIE 220V 50HZ C/REC. PORT.
32	R11402000	1	SUPPORTO ESTERNO BRACCIO LAVAGGIO
33	R11100560	1	TUBO SUPPORTO BRACCIO LAVAGGIO
34	R62300028	1	GRUPPO COMPLETO ANTIRITORNO
35	R65110260	2	ELETTROVALVOLA 1 VIA D.6 220V 50HZ